LLB...H60 Kĺbový oblúk

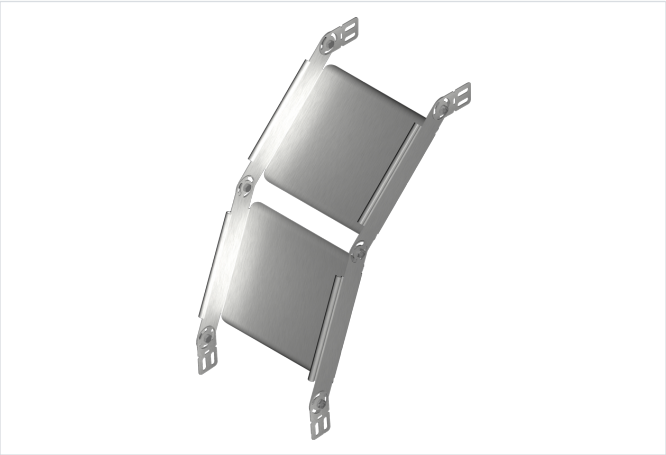

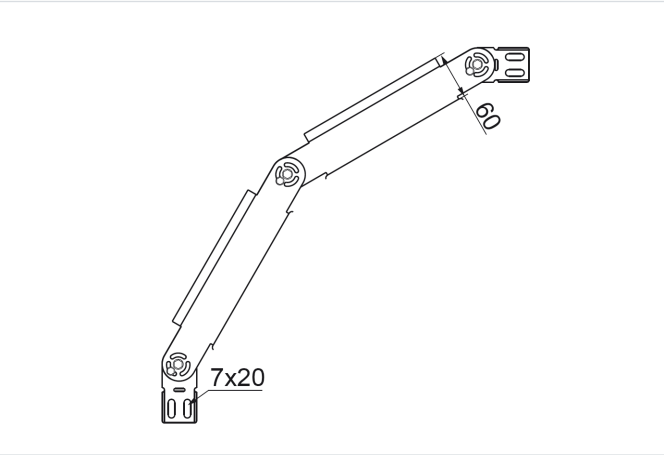

Funkčná odolnosť v požiari: E-90

- Obchádzky pri vedení káblovej trasy.

Materiál

- S - oceľ pozinkovaná metódou Sendzimir STN EN 10346:2015

Dostupné povrchové úpravy:

- F - žiarovo zinkovaná oceľ STN EN ISO 1461:2023
- E - nerezová oceľ
- L - lakovanie v štandardnej farbe RAL

Doplňujúce informácie

- Montáž skrutkami SGKM6x12 alebo SGM6x12

Verzie

Symbol	Hrúbka plechu	Šírka a (mm)	Hmotnosť 1 ks (kg)	Katalógové číslo	Množstvo (ks)
HRÚBKA PLECHU: 1.0 MM					
LLBJ50H60 S	1.0 mm	50	0.82	168724	1
LLBJ100H60 S	1.0 mm	100	1.02	162501	1
LLBJ150H60 S	1.0 mm	150	1.20	162601	1
LLBJ200H60 S	1.0 mm	200	1.36	162701	1
LLBJ300H60 S	1.0 mm	300	1.70	162901	1
HRÚBKA PLECHU: 1.5 MM					
LLBP400H60 S	1.5 mm	400	3.12	163002	1
LLBP500H60 S	1.5 mm	500	3.64	163102	1
LLBP600H60 S	1.5 mm	600	4.14	163202	1