LKSH68... Ozubená spojka

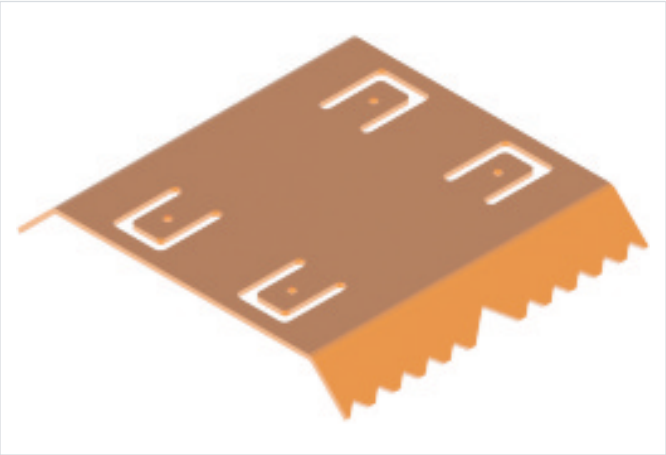

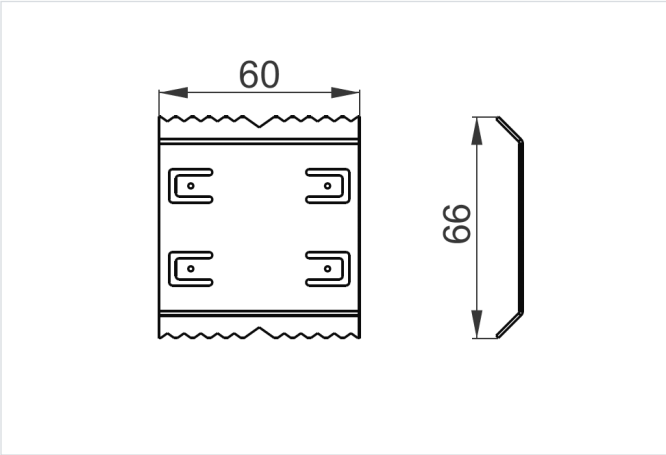

Hrúbka plechu: 1.0 mm
Funkčná odolnosť v požiari: E-90

- Spájanie nástenného kanála.

Materiál

- SMS - mosadzná pružinová oceľ

Verzie

Symbol	Katalógové číslo	Hmotnosť 1 ks (kg)	Množstvo (ks)
LKSH68	960900	0.03	100