LKJ/LKOJH60... Uhlová spojka



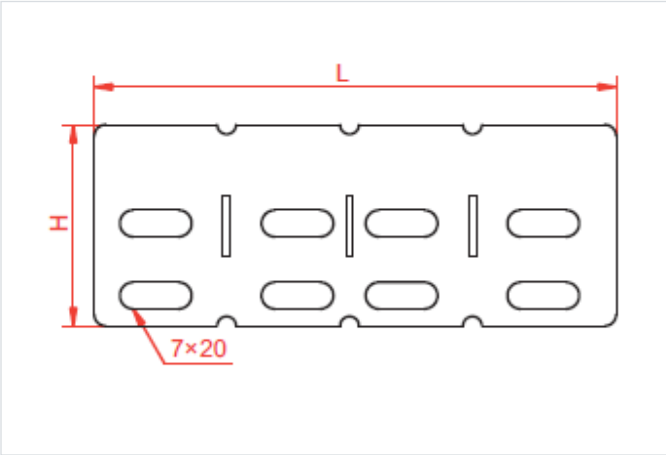

Hrúbka plechu: 1.0 mm
Funkčná odolnosť v požiari: E-90

- Spájanie a zmena smeru trasy.

Materiál

- S - oceľ pozinkovaná metódou Sendzimir STN EN 10346:2015

Dostupné povrchové úpravy:

- F - žiarovo zinkovaná oceľ STN EN ISO 1461:2023
- E - nerezová oceľ
- L - lakovanie v štandardnej farbe RAL

Doplňujúce informácie

- Na montáž použite min. 4 sady skrutky SGKM6x12

Verzie

Symbol	Dĺžka L (mm)	Katalógové číslo	Výška H (mm)	Hmotnosť 1 ks (kg)	Množstvo (ks)
LKJ/LKOJH60 S	145	162500	46	0.04	100