LKFJH60... Spojka



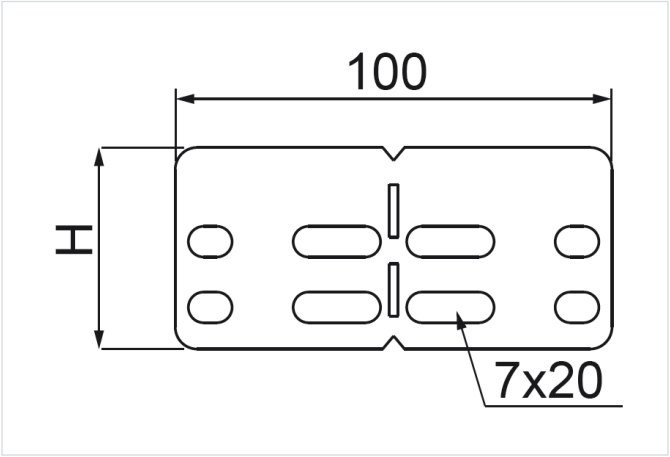

Hrúbka plechu: 1.0 mm
Nový výrobok: áno
Funkčná odolnosť v požiari: E-90

- Spájanie káblových trás.

Materiál

- S - oceľ pozinkovaná metódou Sendzimir STN EN 10346:2015
- MC - oceľ s povlakom Magnelis®

Dostupné povrchové úpravy:

- L - lakovanie v štandardnej farbe RAL

Doplňujúce informácie

- Možnosť vylomenia a ohnutia ľubovoľného úseku. Montáž skrutkami SGKM6x12 alebo SGM6x12

Verzie

Symbol	Katalógové číslo	Hmotnosť 1 ks (kg)	Rozmer H (mm)	Množstvo (ks)
MATERIÁL: S - OCEĽ POZINKOVANÁ METÓDOU SENDZIMIR				
LKFJH60 S	163212	0.03	46	100
MATERIÁL: MC - OCEĽ S POVLAKOM MAGNELIS®				
LKFJH60 MC	1632125	0.03	46	100