LGJH42... Spojka otočná



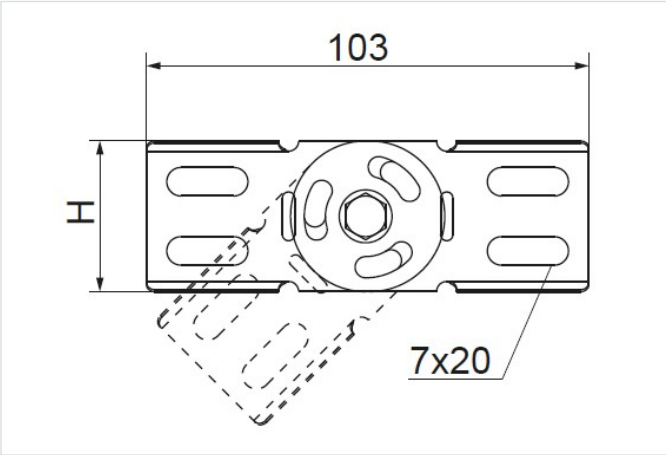

Funkčná odolnosť v požiari: E-90
Hrúbka plechu: 1.0 mm

- Spájanie káblových trás.

Materiál

- Oceľ, pásovo pozinkovaná metódou Sendzimir STN EN 10346:2015 (SG)

Dostupné povrchové úpravy:

- F - oceľ zinkovaná metódou zinkových lamiel STN EN ISO 10683:2014
- E2 - nerezová oceľ, trieda 1.4301 (AISI304)
- L - práškové lakovanie v celej škále farieb (PC)

Doplňujúce informácie

- Na montáž použite 4 sady skrutiek SGKM6x10 alebo SGM6x10

Verzie

Symbol	Výška H (mm)	Hmotnosť 1 ks (kg)	Katalógové číslo	Množstvo (ks)
LGJH42 S	33	0.04	142100	100

Príklady použitia

