LG...H60 Spojka otočná

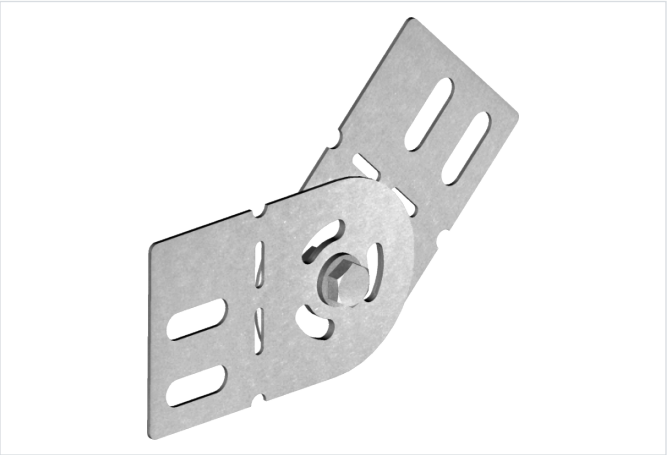

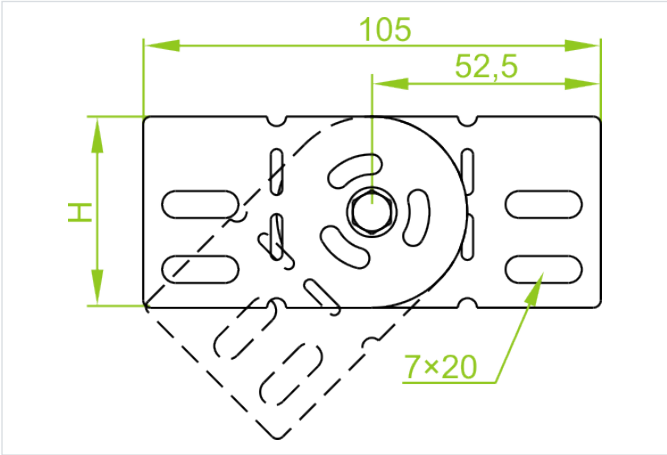

Hrúbka plechu: 1.5 mm
Funkčná odolnosť v požiari: E-90

- Spájanie a zmena smeru trasy.

Materiál

- S - oceľ pozinkovaná metódou Sendzimir STN EN 10346:2015

Dostupné povrchové úpravy:

- FP - zinkované metódou zinkových lamiel STN EN ISO 10683:2018
- E - nerezová oceľ
- L - lakovanie v štandardnej farbe RAL

Doplňujúce informácie

- Na montáž použite min. 4 sady skrutky SGKM6x12

Verzie

Symbol	Výška H (mm)	Hmotnosť 1 ks (kg)	Katalógové číslo	Množstvo (ks)
LGP/LGOPH60 S	50	0.13	162100	25