LDPH60... Spojka

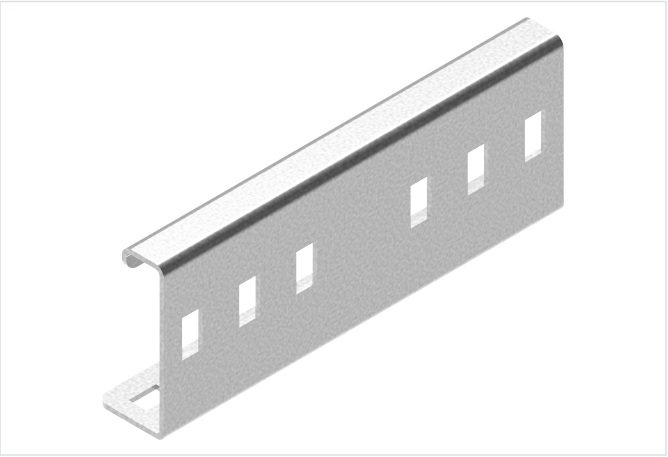

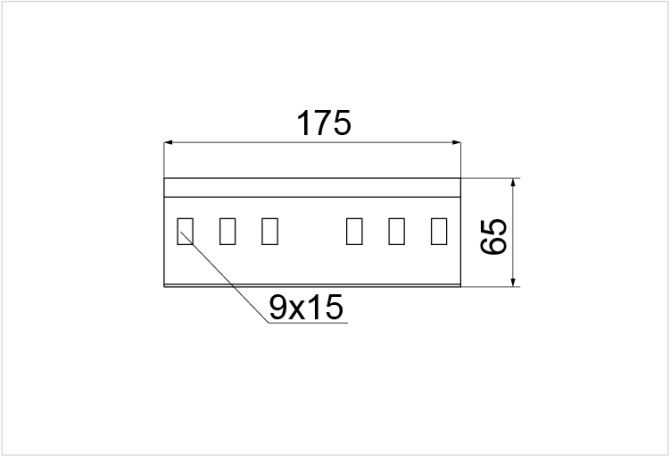

Hrúbka plechu: 1.5 mm

- Spájanie káblových trás

Materiál

- S - oceľ pozinkovaná metódou Sendzimir STN EN 10346:2015
- MC - oceľ s povlakom Magnelis®

Dostupné povrchové úpravy:

- F - žiarovo zinkovaná oceľ STN EN ISO 1461:2023
- E - nerezová oceľ
- L - lakovanie v štandardnej farbe RAL

Doplňujúce informácie

- Na montáž použite 4 sady skrutiek SGKM8x14 alebo SGM8x14

Verzie

Symbol	Katalógové číslo	Výška H (mm)	Hmotnosť 1 ks (kg)	Množstvo (ks)
MATERIÁL: S - OCEĽ POZINKOVANÁ METÓDOU SENDZIMIR				
LDPH60 S	441004	65	0.23	10
MATERIÁL: MC - OCEĽ S POVLAKOM MAGNELIS®				
LDPH60 MC	4410045	65	0.23	10