LDP...H45N Oblúk rebríka 90°



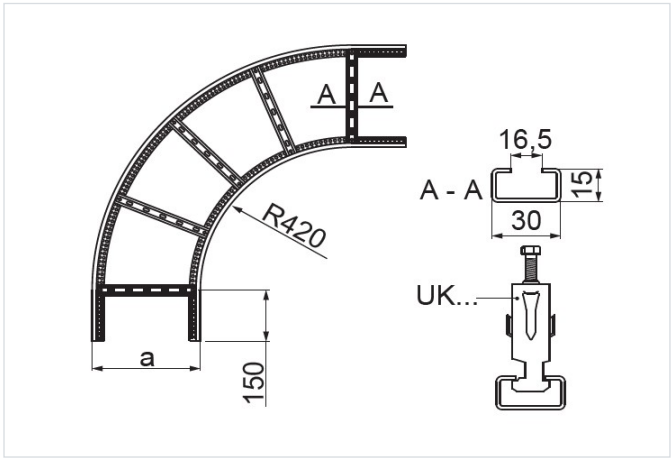

Hrúbka plechu: 1.5 mm
Funkčná odolnosť v požiari: E-90

- Odklon v trase káblov.

Materiál

- S - oceľ pozinkovaná metódou Sendzimir STN EN 10346:2015

Dostupné povrchové úpravy:

- F - žiarovo zinkovaná oceľ STN EN ISO 1461:2023
- E - nerezová oceľ
- L - lakovanie v štandardnej farbe RAL

Doplňujúce informácie

- Na montáž použite 4 rovné spojky LDCH45N a 16 sád skrutiek SGKM8x14 alebo SGM8x14

Verzie

Symbol	Katalógové číslo	Šírka a (mm)	Hmotnosť 1 ks (kg)	Množstvo (ks)
LDP100H45N S	446810	100	2.54	2
LDP200H45N S	446820	200	3.08	2
LDP300H45N S	446830	300	3.62	2
LDP400H45N S	446840	400	4.16	2
LDP500H45N S	446850	500	4.70	2
LDP600H45N S	446860	600	5.24	2