LCKD... Uhlová konzola pre káblový rebrík

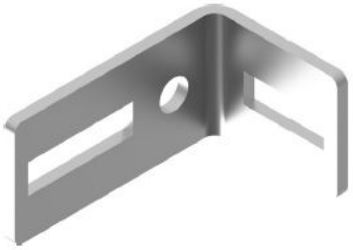

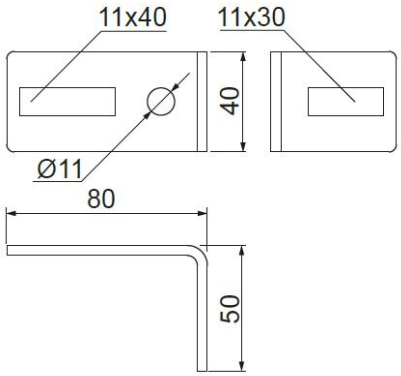

Hrúbka plechu: 4.0 mm
Nový výrobok: áno
Funkčná odolnosť v požiari: E-90

- Montáž káblových rebríkov vertikálne a horizontálne naplocho na stenu.

Materiál

- FP - zinkované metódou zinkových lamiel STN EN ISO 10683:2018
- MC - oceľ s povlakom Magnelis®

Dostupné povrchové úpravy:

- F - žiarovo zinkovaná oceľ STN EN ISO 1461:2023
- E - nerezová oceľ
- L - lakovanie v štandardnej farbe RAL

Doplňujúce informácie

- Montáž skrutkami M8x16

Verzie

Symbol	Katalógové číslo	Hmotnosť 1 ks (kg)	Množstvo (ks)
MATERIÁL: MC - OCEĽ S POVLAKOM MAGNELIS®			
LCKD MC	4610055	0.31	10
MATERIÁL: FP - ZINKOVANÉ METÓDOU ZINKOVÝCH LAMIEL			
LCKD FP	461005	0.31	10

Príklady použitia

