KWBO... Kotva klincová - galvanický zinok



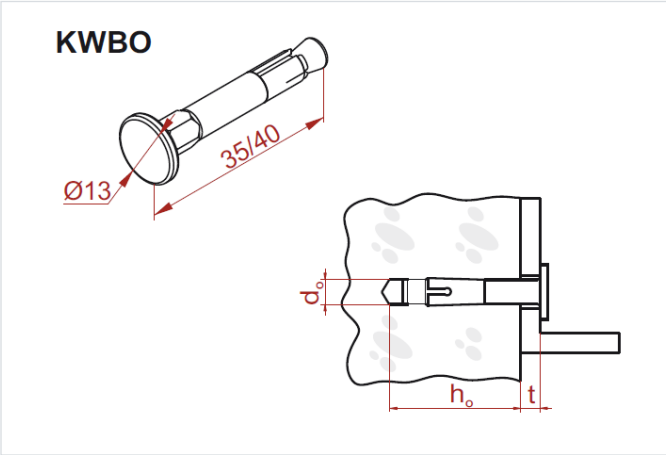

Funkčná odolnosť v požiari: E-90
rýchla montáž: áno

- Montáž konštrukcie, zavesenie káblových trás k betónovému podkladu.

Materiál

- G - galvanicky pozinkovaná oceľ STN EN ISO 2081

Dostupné povrchové úpravy:

- E - nerezová oceľ

Doplňujúce informácie

- D0 - priemer vrtáka
- H0 - min. hĺbka vŕtania
- Hef - efektívna kotviaca hĺbka
- T – max. užitočná hrúbka
- * – variant E nie je dostupný

Verzie

Symbol	Priemer vrtáka Ø d0 (mm)	Priemer hlavy	Minimálna kotviaca hĺbka	Hĺbka vŕtania h0 (mm)	Maximálna užitočná dĺžka	Katalógové číslo	Množstvo (ks)
KWBO6x35 G	6	13	25	31	5	803920	100
KWBO6x40 G	6	13	35	45	5	803921	50