KSSKO... Kotva pre základne z dutinových stropných panelov - galvanický zinok



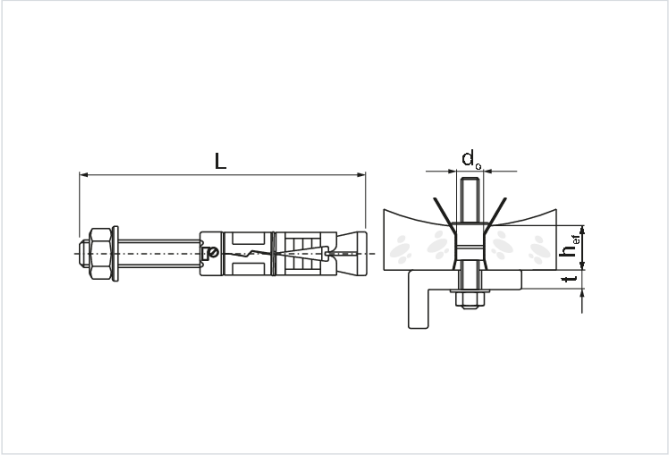

Nový výrobok: áno
Funkčná odolnosť v požiari: E-90

- Montáž konštrukcie, zavesenie káblových trás k betónovému podkladu.

Materiál

- G - galvanicky pozinkovaná oceľ STN EN ISO 2081

Verzie

Symbol	Katalógové číslo	Dĺžka L (mm)	Priemer vrtáka Ø d0 (mm)	Hrúbka montovaných prvkov	Efektívna kotviaca hĺbka hef (mm)	Množstvo (ks)
KSSKOM6/10 G	804111	65	12	10	45	50
KSSKOM6/25 G	804110	80	12	25	45	50
KSSKOM8/10 G	804112	75	14	10	50	50
KSSKOM10/30 G	804117	105	16	30	60	50
KSSKOM10/60 G	804114	135	16	60	80	50
KSSKOM12/15 G	804115	110	20	15	80	50
KSSKOM12/75 G	804116	170	20	75	80	50