KSG...H60 Drôtený žľab - žiarovo zinkovaný drôt

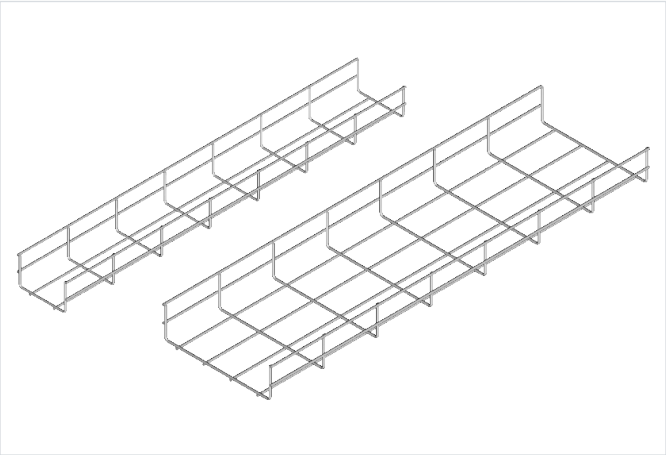

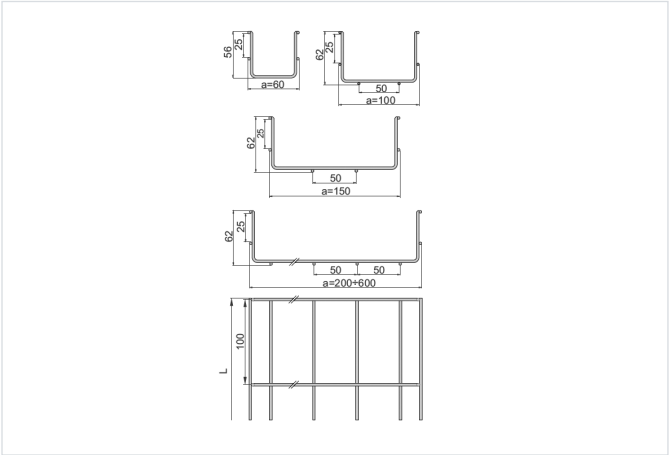

Nový výrobok: áno
Funkčná odolnosť v požiari: E-90

- Vedenie káblov.
- Používať iba v korozívnej kategórii C1

Materiál

- FD - žiarovo zinkované podľa STN EN 10244-2:2023

Dostupné povrchové úpravy:

- L - lakovanie v štandardnej farbe RAL

Doplňujúce informácie

- Výroba možná iba pri veľkých objednávkach
- Na koncoch drôtov sa môže objaviť hrdza
- Je to spôsobené technológiou výroby
- Všetky drôtené žľaby majú hladko odrezané konce drôtov, ktoré zabraňujú poškodeniu káblov

Verzie

Symbol	Katalógové číslo	Šírka a (mm)	Účinný prierez (mm²)	Dĺžka L (mm)	Hmotnosť (1 m) (kg)	Množstvo v balení (ks / m)
KSG60H60/3 FD	960210	60	2 200	3 000	0.51	8 / 24
KSG100H60/3 FD	960220	100	4 300	3 000	0.73	8 / 24
KSG150H60/3 FD	960230	150	7 000	3 000	0.78	8 / 24
KSG200H60/3 FD	960240	200	9 400	3 000	1	4 / 12
KSG300H60/3 FD	960250	300	14 600	3 000	1.76	4 / 12
KSG400H60/3 FD	960260	400	19 800	3 000	2.14	2 / 6
KSG500H60/3 FD	960270	500	25 000	3 000	3.09	2 / 6
KSG600H60/3 FD	960280	600	30 200	3 000	3.56	2 / 6

Graf zaťaženia

