KRPFJ...H60 Redukčné koleno pravé KLIK

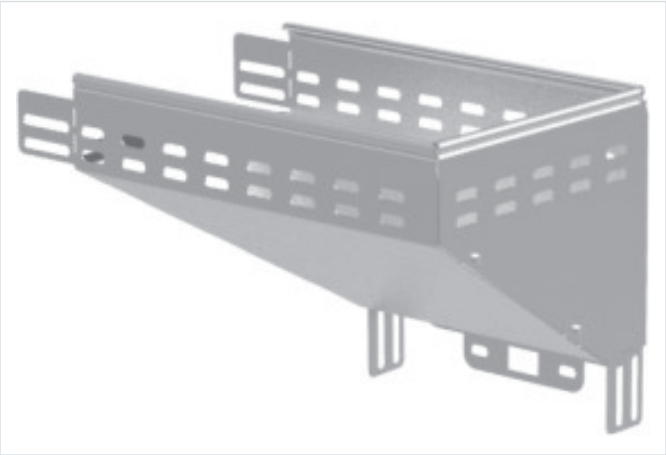

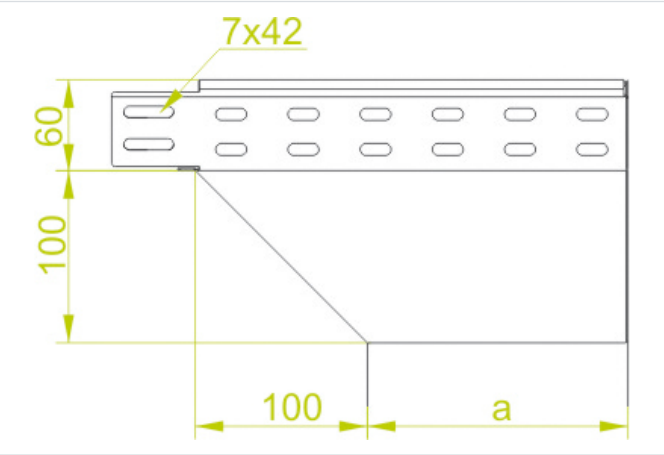

Hrúbka plechu: 1.0 mm
Nový výrobok: áno
Funkčná odolnosť v požiari: E-90

- Zmena smeru káblovej trasy typu CLICK.

Materiál

- S - oceľ pozinkovaná metódou Sendzimir STN EN 10346:2015

Dostupné povrchové úpravy:

- L - lakovanie v štandardnej farbe RAL

Doplňujúce informácie

- Integrované spojky. Montáž bez ďalších spojok.

Poznámka

- Integrované spojky. Montáž bez ďalších spojok.

Verzie

Symbol	Šírka a (mm)	Katalógové číslo	Hmotnosť 1 ks (kg)	Množstvo (ks)
KRPFJ100H60 S	100	166712	0.77	1
KRPFJ150H60 S	150	166812	1.16	1
KRPFJ200H60 S	200	166912	1.54	1
KRPFJ300H60 S	300	167012	2.32	1
KRPFJ400H60 S	400	167070	3.14	1