KRLJ100H42... Zvislé koleno – ľavé

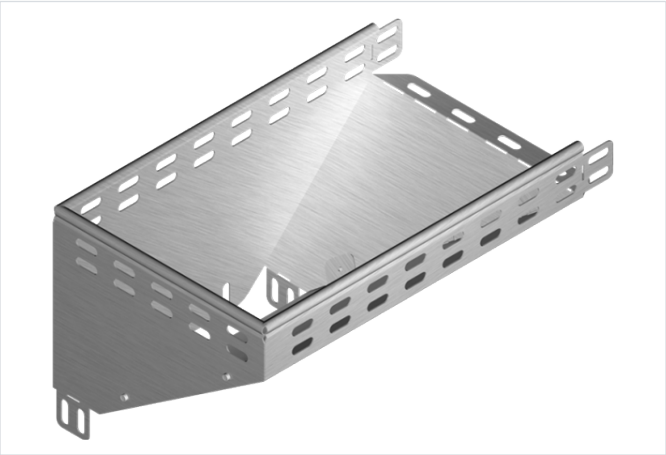

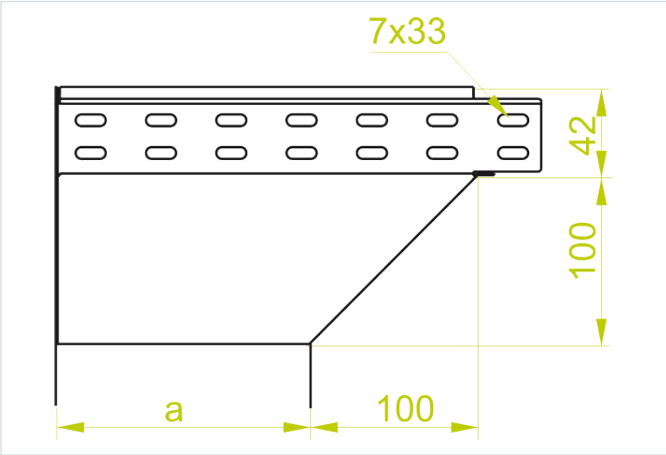

Hrúbka plechu: 1.0 mm
Funkčná odolnosť v požiari: E-90

- Zmena smeru káblovej trasy.

Materiál

- S - oceľ pozinkovaná metódou Sendzimir STN EN 10346:2015

Dostupné povrchové úpravy:

- F - žiarovo zinkovaná oceľ STN EN ISO 1461:2023
- E - nerezová oceľ
- L - lakovanie v štandardnej farbe RAL

Doplňujúce informácie

- Na montáž použite sady skrutiek SGKM6x10 alebo SGM6x10.

Poznámka

- Integrované spojky. Montáž bez ďalších spojok.

Verzie

Symbol	Šírka a (mm)	Katalógové číslo	Hmotnosť 1 ks (kg)	Množstvo (ks)
KRLJ100H42 S	100	147410	0.67	1