KRLFJ...H60 Redukčné koleno ľavé KLIK



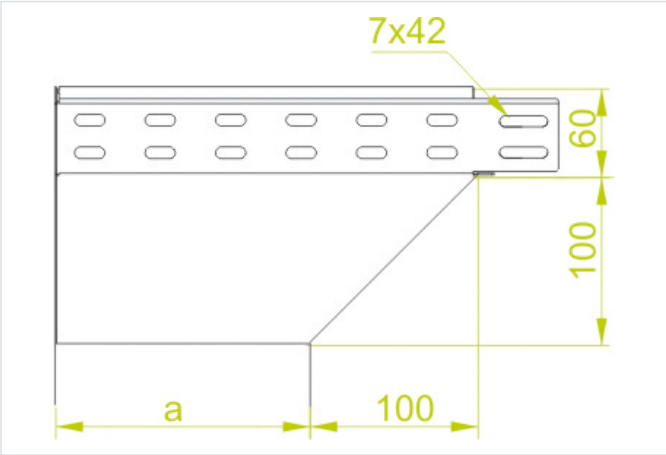

Hrúbka plechu: 1.0 mm
Nový výrobok: áno
Funkčná odolnosť v požiari: E-90

- Zmena smeru káblovej trasy typu CLICK.

Materiál

- S - oceľ pozinkovaná metódou Sendzimir STN EN 10346:2015

Dostupné povrchové úpravy:

- L - lakovanie v štandardnej farbe RAL

Doplňujúce informácie

- Integrované spojky. Montáž bez ďalších spojok.

Poznámka

- Integrované spojky. Montáž bez ďalších spojok.

Verzie

Symbol	Šírka a (mm)	Katalógové číslo	Hmotnosť 1 ks (kg)	Množstvo (ks)
KRLFJ100H60 S	100	167212	0.77	1
KRLFJ150H60 S	150	167312	1.16	1
KRLFJ200H60 S	200	167412	1.54	1
KRLFJ300H60 S	300	167512	2.32	1
KRLFJ400H60 S	400	167530	3.14	1