KRLB...H60 Redukčné koleno ľavé

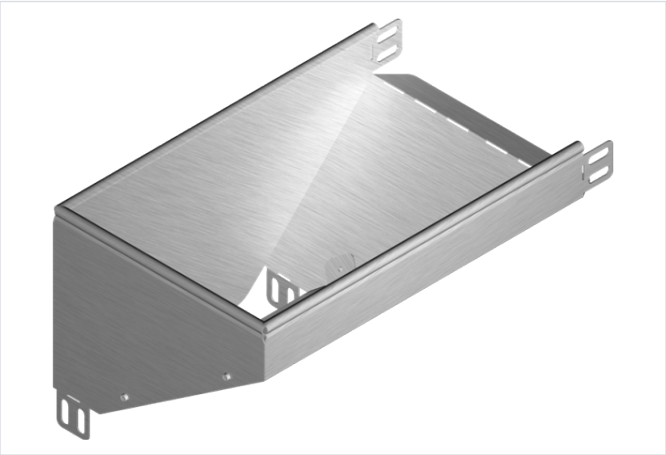

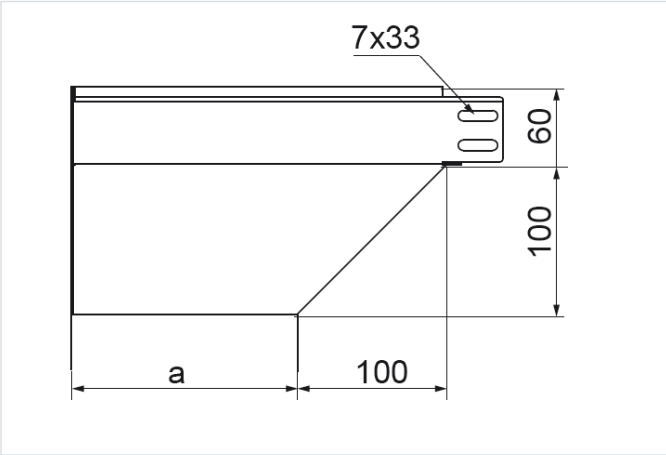

Funkčná odolnosť v požiari: E-90

- Obchádzky pri vedení káblovej trasy.

Materiál

- S - oceľ pozinkovaná metódou Sendzimir STN EN 10346:2015

Dostupné povrchové úpravy:

- F - žiarovo zinkovaná oceľ STN EN ISO 1461:2023
- E - nerezová oceľ
- L - lakovanie v štandardnej farbe RAL

Doplňujúce informácie

- Montáž skrutkami SGKM6x12 alebo SGM6x12

Poznámka

- Integrované spojky. Montáž bez ďalších spojok.

Verzie

Symbol	Hrúbka plechu	Šírka a (mm)	Hmotnosť 1 ks (kg)	Katalógové číslo	Množstvo (ks)
HRÚBKA PLECHU: 1.0 MM					
KRLBJ50H60 S	1.0 mm	50	0.57	169724	1
KRLBJ100H60 S	1.0 mm	100	0.80	164101	1
KRLBJ150H60 S	1.0 mm	150	1.20	164201	1
KRLBJ200H60 S	1.0 mm	200	1.59	164301	1
KRLBJ300H60 S	1.0 mm	300	2.39	164501	1
HRÚBKA PLECHU: 1.5 MM					
KRLBP400H60 S	1.5 mm	400	4.83	164602	1
KRLBP500H60 S	1.5 mm	500	6.04	164702	1
KRLBP600H60 S	1.5 mm	600	7.24	164802	1