KKM...H60 Koleno 45°

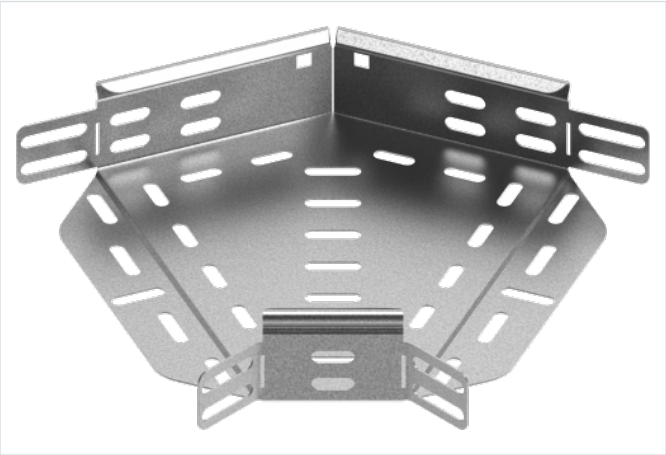

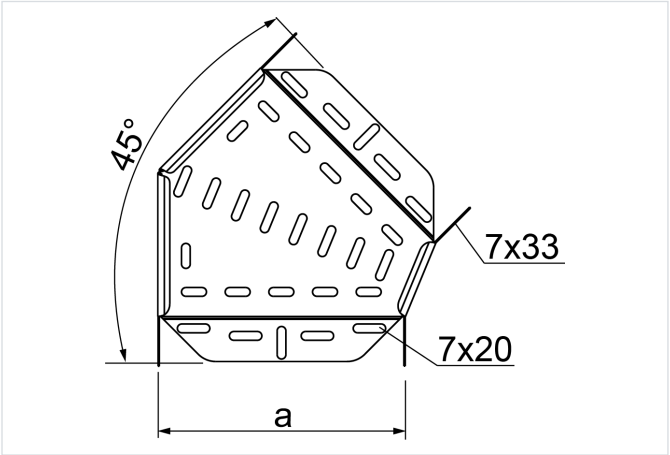

Funkčná odolnosť v požiari: E-90

- Obchádzky pri vedení káblovej trasy.

Materiál

- S - oceľ pozinkovaná metódou Sendzimir STN EN 10346:2015
- MC - oceľ s povlakom Magnelis®

Dostupné povrchové úpravy:

- F - žiarovo zinkovaná oceľ STN EN ISO 1461:2023
- E - nerezová oceľ
- L - lakovanie v štandardnej farbe RAL

Doplňujúce informácie

- Montáž skrutkami SGKM6x12 alebo SGM6x12

Verzie

Symbol	Hrúbka plechu	Šírka a (mm)	Hmotnosť 1 ks (kg)	Katalógové číslo	Množstvo (ks)
MATERIÁL: S - OCEĽ POZINKOVANÁ METÓDOU SENDZIMIR · HRÚBKA PLECHU: 1.0 MM					
KKMJ50H60 S	1.0 mm	50	0.16	163324	1
KKMJ100H60 S	1.0 mm	100	0.29	168902	1
KKMJ150H60 S	1.0 mm	150	0.41	169002	1
KKMJ200H60 S	1.0 mm	200	0.55	169102	1
KKMJ300H60 S	1.0 mm	300	0.91	169302	1
MATERIÁL: S - OCEĽ POZINKOVANÁ METÓDOU SENDZIMIR · HRÚBKA PLECHU: 1.5 MM					
KKMP400H60 S	1.5 mm	400	2.31	163040	1
KKMP500H60 S	1.5 mm	500	3.10	163050	1
KKMP600H60 S	1.5 mm	600	4.12	163060	1
MATERIÁL: MC - OCEĽ S POVLAKOM MAGNELIS® · HRÚBKA PLECHU: 1.0 MM					
KKMJ50H60 MC	1.0 mm	50	0.16	1633245	1
KKMJ100H60 MC	1.0 mm	100	0.29	1689025	1
KKMJ200H60 MC	1.0 mm	200	0.55	1691025	1
KKMJ300H60 MC	1.0 mm	300	0.91	1693025	1
MATERIÁL: MC - OCEĽ S POVLAKOM MAGNELIS® · HRÚBKA PLECHU: 1.5 MM					
KKMP400H60 MC	1.5 mm	400	2.31	1630405	1
KKMP500H60 MC	1.5 mm	500	3.10	1630505	1
KKMP600H60 MC	1.5 mm	600	4.12	1630605	1