KK...H60 Koleno 90°

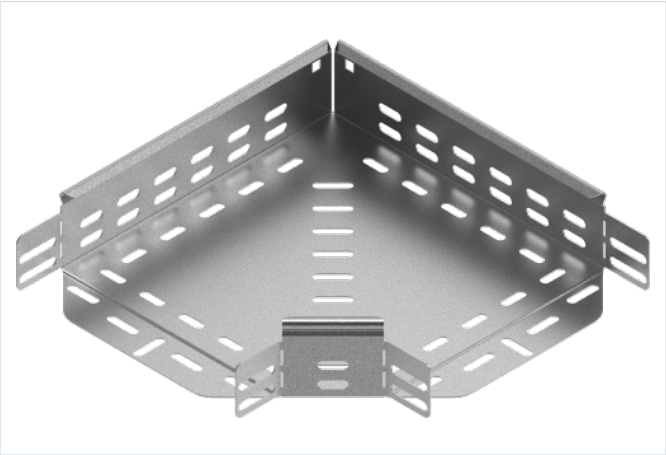

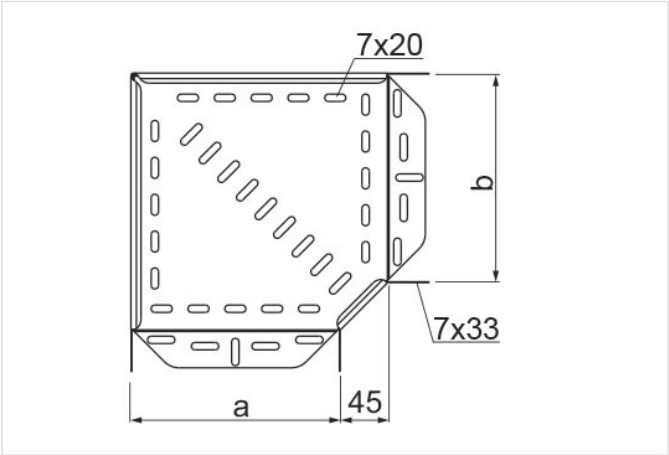

Funkčná odolnosť v požiari: E-90

- Obchádzky pri vedení káblovej trasy.

Materiál

- S - oceľ pozinkovaná metódou Sendzimir STN EN 10346:2015
- MC - oceľ s povlakom Magnelis®

Dostupné povrchové úpravy:

- F - žiarovo zinkovaná oceľ STN EN ISO 1461:2023
- E - nerezová oceľ
- L - lakovanie v štandardnej farbe RAL

Doplňujúce informácie

- Montáž skrutkami SGKM6x12 alebo SGM6x12
- Pri neštandardných objednávkach uveďte rozmery a a b (ak a=200 mm a b=100 mm, objednávaná tvarovka má mať symbol KK...200/100H60)

Verzie

Symbol	Hrúbka plechu	Rozmer a=b (mm)	Hmotnosť 1 ks (kg)	Katalógové číslo	Množstvo (ks)
MATERIÁL: S - OCEĽ POZINKOVANÁ METÓDOU SENDZIMIR · HRÚBKA PLECHU: 1.0 MM					
KKJ50H60 S	1.0 mm	50	0.22	162724	20
KKJ100H60 S	1.0 mm	100	0.41	166210	20
KKJ150H60 S	1.0 mm	150	0.58	166215	20
KKJ200H60 S	1.0 mm	200	0.79	166220	20
KKJ300H60 S	1.0 mm	300	1.30	166230	10
MATERIÁL: S - OCEĽ POZINKOVANÁ METÓDOU SENDZIMIR · HRÚBKA PLECHU: 1.5 MM					
KKP400H60 S	1.5 mm	400	3.30	162840	10
KKP500H60 S	1.5 mm	500	4.42	162850	10
KKP600H60 S	1.5 mm	600	5.89	162860	10
MATERIÁL: MC - OCEĽ S POVLAKOM MAGNELIS® · HRÚBKA PLECHU: 1.0 MM					
KKJ50H60 MC	1.0 mm	50	0.22	1627245	20
KKJ100H60 MC	1.0 mm	100	0.41	1662105	20
KKJ200H60 MC	1.0 mm	200	0.79	1662205	20
KKJ300H60 MC	1.0 mm	300	1.30	1662305	10
MATERIÁL: MC - OCEĽ S POVLAKOM MAGNELIS® · HRÚBKA PLECHU: 1.5 MM					
KKP400H60 MC	1.5 mm	400	3.30	1628405	1
KKP500H60 MC	1.5 mm	500	4.42	1628505	1
KKP600H60 MC	1.5 mm	600	5.89	1628605	1