KKG5... Kotviaca skrutka - galvanický zinok

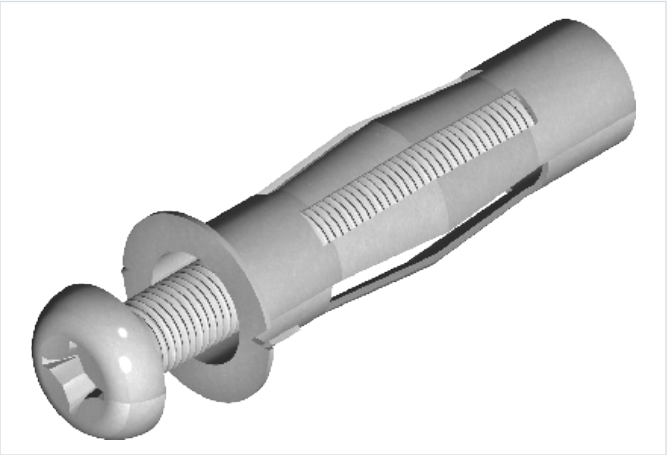

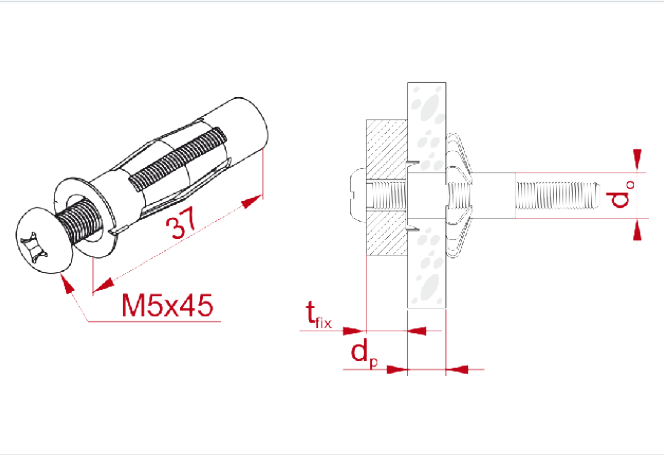

Nový výrobok: áno
Funkčná odolnosť v požiari: E-90

- Stavebná montáž, inštalácia káblovej trasy k sadrokartónu

Materiál

- G - galvanicky pozinkovaná oceľ STN EN ISO 2081

Doplňujúce informácie

- Montáž iba k sadrokartónovým konštrukciám

Verzie

Symbol	Priemer vrtáka Ø mm	Užitočná dĺžka t mm	Max. hrúbka sadrokartónu dp mm	Max. hrúbka montovaných prvkov tfix mm	Katalógové číslo	Množstvo (ks)
KKG5x37 G	10	37	6-15	19	803940	100
KKG5x65 G	10	65	20-34	24	803943	100