KKB...H60 Koleno 90°

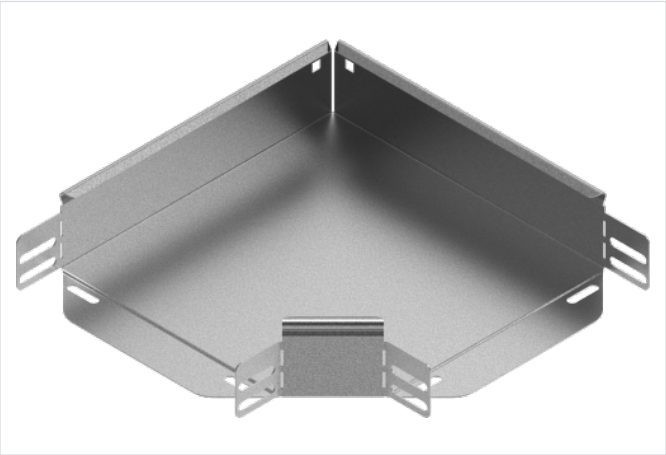

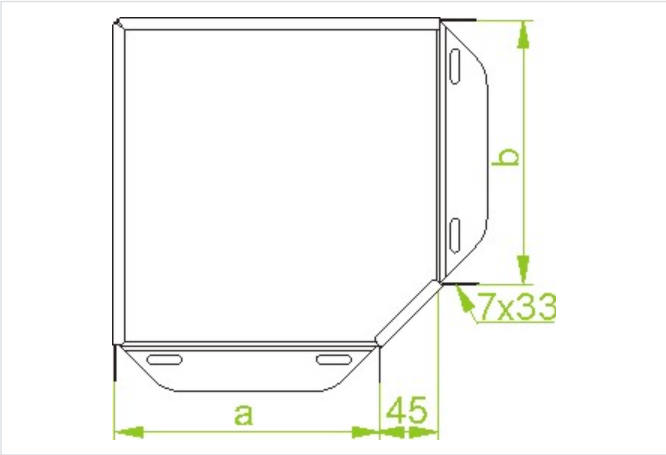

Funkčná odolnosť v požiari: E-90

- Obchádzky pri vedení káblovej trasy.

Materiál

- S - oceľ pozinkovaná metódou Sendzimir STN EN 10346:2015

Dostupné povrchové úpravy:

- F - žiarovo zinkovaná oceľ STN EN ISO 1461:2023
- E - nerezová oceľ
- L - lakovanie v štandardnej farbe RAL

Doplňujúce informácie

- Montáž skrutkami SGKM6x12 alebo SGM6x12
- Pri neštandardných objednávkach uveďte rozmery a a b (ak a=200 mm a b=100 mm, objednávaná tvarovka má mať symbol KK...200/100H60)

Poznámka

- Integrované spojky. Montáž bez ďalších spojok.

Verzie

Symbol	Hrúbka plechu	Rozmer a=b (mm)	Hmotnosť 1 ks (kg)	Katalógové číslo	Množstvo (ks)
HRÚBKA PLECHU: 1.0 MM					
KKBJ50H60 S	1.0 mm	50	0.23	162924	1
KKBJ100H60 S	1.0 mm	100	0.42	160101	1
KKBJ150H60 S	1.0 mm	150	0.60	160201	1
KKBJ200H60 S	1.0 mm	200	0.81	160301	1
KKBJ300H60 S	1.0 mm	300	1.34	160501	1
HRÚBKA PLECHU: 1.5 MM					
KKBP400H60 S	1.5 mm	400	3.43	160602	10