KGL100H42... Káblový žľab



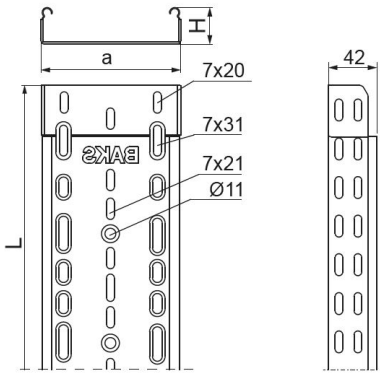

Hrúbka plechu: 0.7 mm
Funkčná odolnosť v požiari: E-90

- Vedenie káblovej trasy.

Materiál

- S - oceľ pozinkovaná metódou Sendzimir STN EN 10346:2015

Dostupné povrchové úpravy:

- F - žiarovo zinkovaná oceľ STN EN ISO 1461:2023
- L - lakovanie v štandardnej farbe RAL

Doplňujúce informácie

- Možnosť spájania úsekov káblových žľabov zasunutím jedného do druhého a montáž bez spojky. Na montáž použite sady skrutiek SGKM6x10 alebo SGM6x10.

Poznámka

- Nosný systém káblových žľabov bez spojok. Voliteľné spájanie žľabov zasunutím jedného do druhého a skrutkovaním. Spojky odporúčame používať len pri vysokom zaťažení.

Verzie

Symbol	Dĺžka L (mm)	Šírka a (mm)	Katalógové číslo	Množstvo v balení (ks / m)	Hmotnosť (1 m) (kg)	Účinný prierez (mm²)
KGL100H42/2 S	2 000	100	140117	4 / 8	0.99	4 000
KGL100H42/3 S	3 000	100	140116	4 / 12	0.99	4 000