KDS/KDSO... Drôtený žľab H60 - galvanický zinok

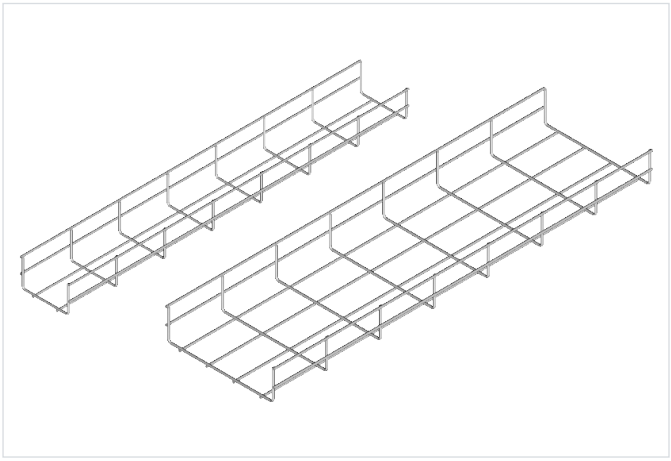

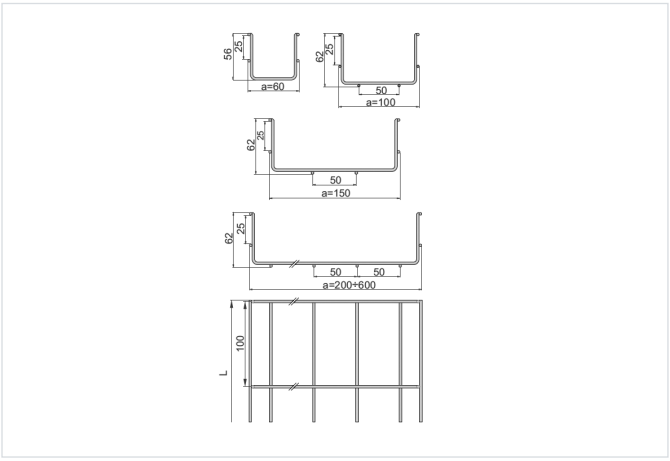

Funkčná odolnosť v požiari: E-90

- Vedenie káblovej trasy.

Materiál

- G - galvanicky pozinkovaná oceľ STN EN ISO 2081

Dostupné povrchové úpravy:

- F - žiarovo zinkovaná oceľ STN EN ISO 1461:2023
- E - nerezová oceľ
- L - lakovanie v štandardnej farbe RAL

Doplňujúce informácie

- Všetky drôtené žľaby majú hladko odrezané konce drôtov, ktoré zabraňujú poškodeniu káblov

Verzie

Symbol	Katalógové číslo	Šírka a (mm)	Dĺžka L (mm)	Množstvo v balení (ks / m)	Hmotnosť (1 m) (kg)	Priemer drôtu (mm)
KDS/KDSO60H60/3 G	970106	60	3 000	8 / 24	0.51	3.80
KDS/KDSO100H60/3 G	970110	100	3 000	8 / 24	0.73	3.80
KDS/KDSO150H60/3 G	970115	150	3 000	8 / 24	0.78	3.80
KDS/KDSO200H60/3 G	970120	200	3 000	4 / 12	1	3.80
KDS/KDSO300H60/3 G	970130	300	3 000	4 / 12	1.76	4.50
KDS/KDSO400H60/3 G	970140	400	3 000	2 / 6	2.14	4.50
KDS/KDSO500H60/3 G	970150	500	3 000	2 / 6	3.09	5
KDS/KDSO600H60/3 G	970160	600	3 000	2 / 6	3.56	5

Graf zaťaženia

