KCL...H60 Žľab - Magnelis

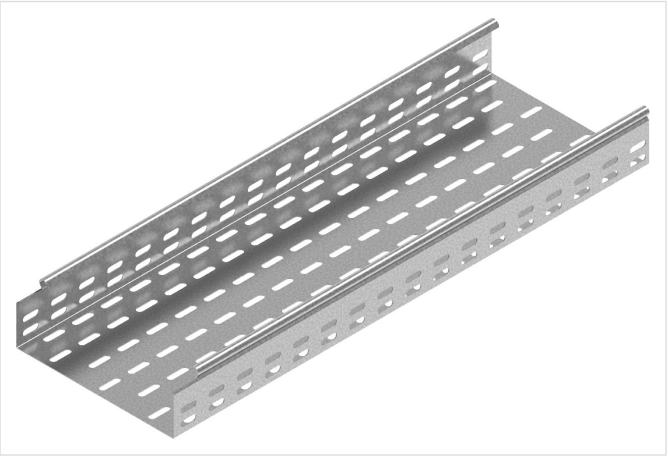

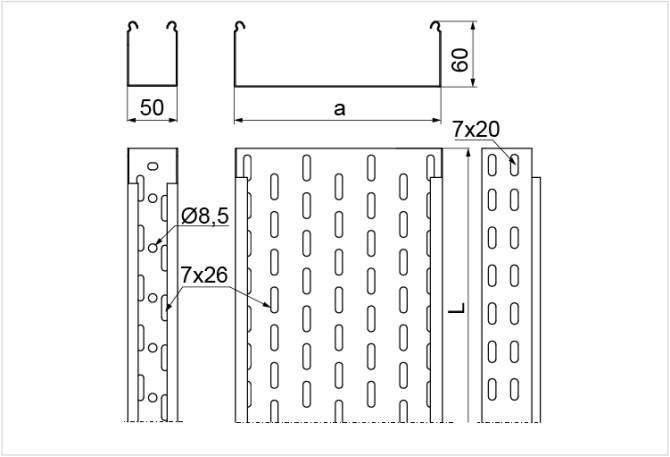

Hrúbka plechu: 0.7 mm
Funkčná odolnosť v požiari: E-90

- Vedenie káblovej trasy.

Materiál

- MC - oceľ s povlakom Magnelis®

Doplňujúce informácie

- Systém bez spojok – spájanie žľabov presahom alebo zasunutím jedného do druhého a zoskrutkovaním skrutkami SGKFM6x12

Verzie

Symbol	Katalógové číslo	Šírka a (mm)	Dĺžka L (mm)	Hmotnosť (1 m) (kg)	Množstvo v balení (ks / m)
KCL50H60/3 MC	1604245	50	3 000	0.98	4 / 12
KCL100H60/3 MC	1608105	100	3 000	1.17	4 / 12
KCL200H60/3 MC	1608205	200	3 000	1.63	4 / 12
KCL300H60/3 MC	1608305	300	3 000	2.13	2 / 6
KCL400H60/3 MC	1602405	400	3 000	2.60	2 / 6

Graf zaťaženia

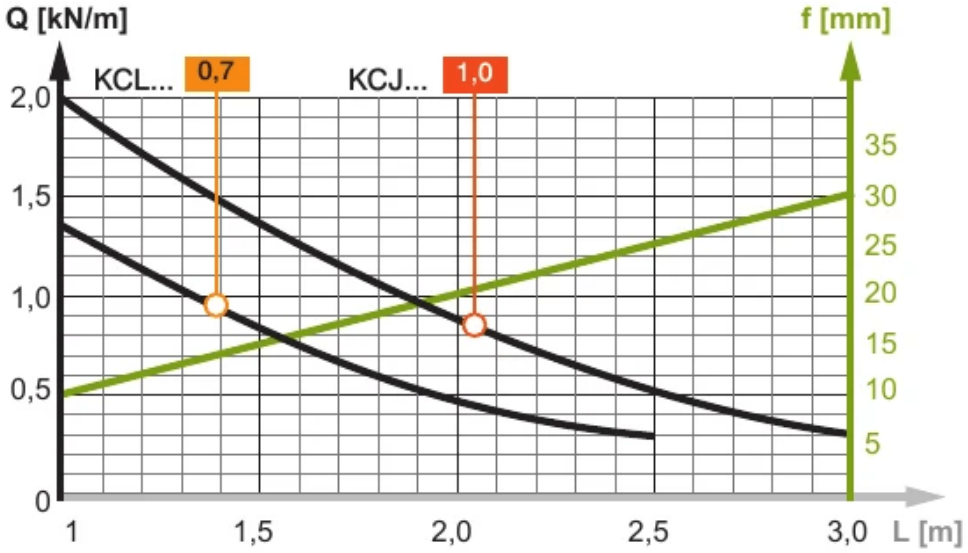

Popis grafu:

Q - os prípustného zaťaženia

krivka zaťaženia

f - os prehnutia

línia prehnutia

L - os rozstupu podpier