KCL/KCOL... H60 Káblový žľab

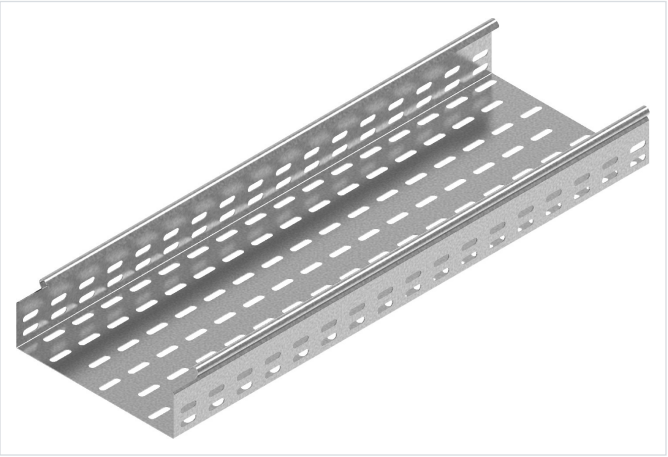

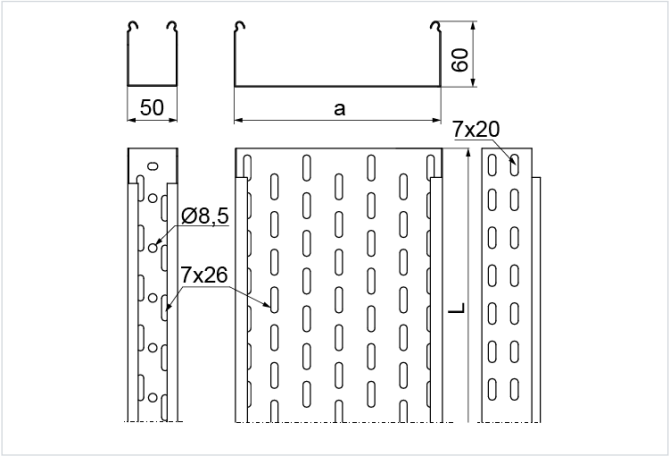

Hrúbka plechu: 0.7 mm
Funkčná odolnosť v požiari: E-90

- Vedenie káblovej trasy

Materiál

- S - oceľ pozinkovaná metódou Sendzimir STN EN 10346:2015

Dostupné povrchové úpravy:

- F - žiarovo zinkovaná oceľ STN EN ISO 1461:2023
- E - nerezová oceľ
- L - lakovanie v štandardnej farbe RAL

Doplňujúce informácie

- Systém bez spojok – spájanie žľabov zasunutím jedného do druhého a zoskrutkovaním skrutkami SGKM6x12 alebo SGM6x12
- Pri použití náhrady s inou výškou musia všetky prvky systému zodpovedať tomuto parametru
- Variant E pre hrúbku ≤ 1,0 mm – redšia perforácia

Poznámka

- Nosný systém káblových žľabov bez spojok. Voliteľné spájanie žľabov zasunutím jedného do druhého a skrutkovaním. Spojky odporúčame používať len pri vysokom zaťažení.

Verzie

Symbol	Katalógové číslo	Šírka a (mm)	Dĺžka L (mm)	Hmotnosť (1 m) (kg)	Množstvo v balení (ks / m)	Účinný prierez (mm²)
KGL/KCL50H60/2 S	160324	50	2 000	0.98	4 / 8	2 900
KGL/KCL50H60/3 S	160424	50	3 000	0.98	4 / 12	2 900
KCL/KCOL100H60/3 S	160810	100	3 000	1.17	4 / 12	5 800
KCL/KCOL150H60/3 S	160815	150	3 000	1.43	4 / 12	8 800
KCL/KCOL200H60/3 S	160820	200	3 000	1.63	4 / 12	11 800
KCL/KCOL300H60/3 S	160830	300	3 000	2.23	2 / 6	17 800
KCL400H60/3 S	160240	400	3 000	2.60	2 / 6	23 800
KCL500H60/3 S	160250	500	3 000	3.10	2 / 6	29 800
KCL600H60/3 S	160260	600	3 000	3.58	2 / 6	35 800

Graf zaťaženia

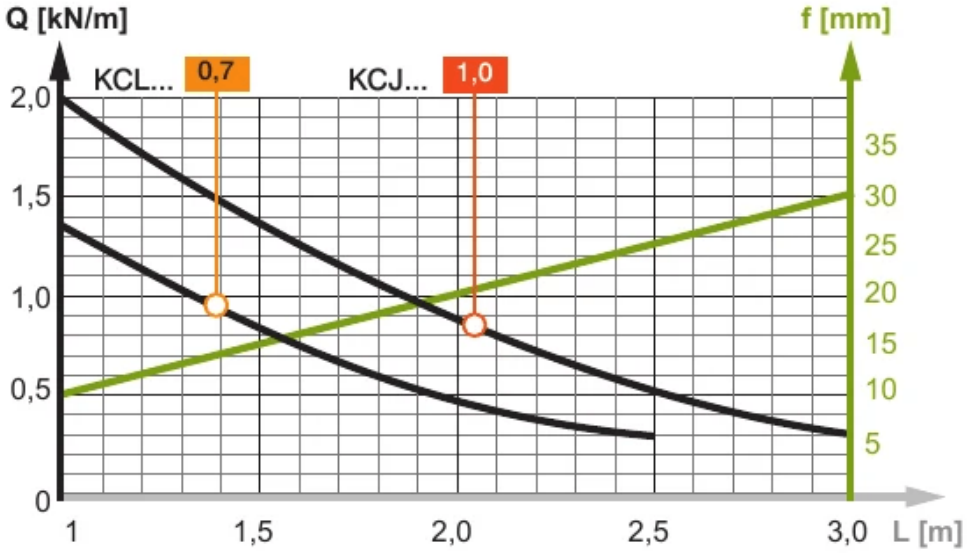

Popis grafu:

Q - os prípustného zaťaženia

krivka zaťaženia

f - os prehnutia

línia prehnutia

L - os rozstupu podpier