# KCJ...H60 Žľab - Magnelis

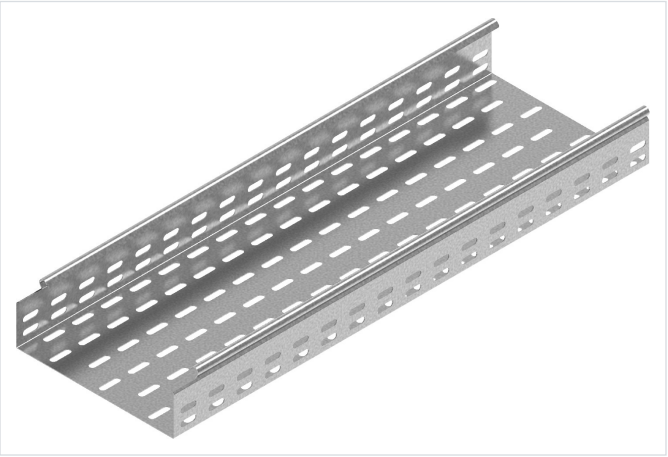

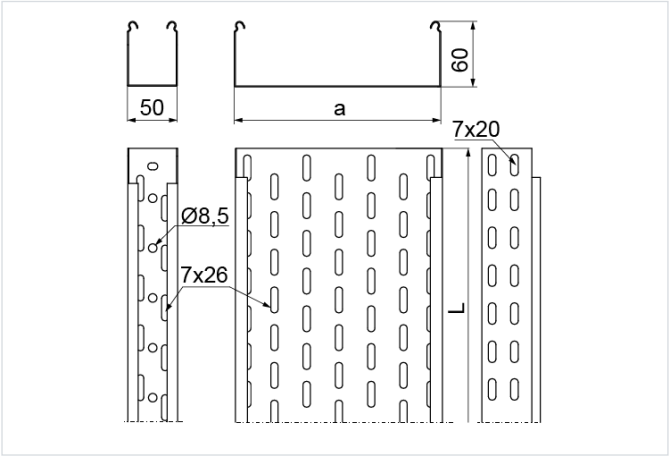


**Hrúbka plechu:** 1.0 mm
**Funkčná odolnosť v požiari:** E-90

- Vedenie káblovej trasy.

## Materiál

- MC - oceľ s povlakom Magnelis®

## Doplňujúce informácie

- Systém bez spojok – spájanie žľabov presahom alebo zasunutím jedného do druhého a zoskrutkovaním skrutkami SGKFM6x12

## Verzie

| Symbol | Katalógové číslo | Šírka a (mm) | Dĺžka L (mm) | Hmotnosť (1 m) (kg) | Množstvo v balení (ks / m) |
|---|---|---|---|---|---|
| **KCJ400H60/3 MC** | 1604405 | 400 | 3 000 | 3.37 | 2 / 6 |
| **KCJ500H60/3 MC** | 1604505 | 500 | 3 000 | 4.04 | 2 / 6 |
| **KCJ600H60/3 MC** | 1604605 | 600 | 3 000 | 4.64 | 2 / 6 |

## Graf zaťaženia

