KCJ/KCOJ... H60 Káblový žľab

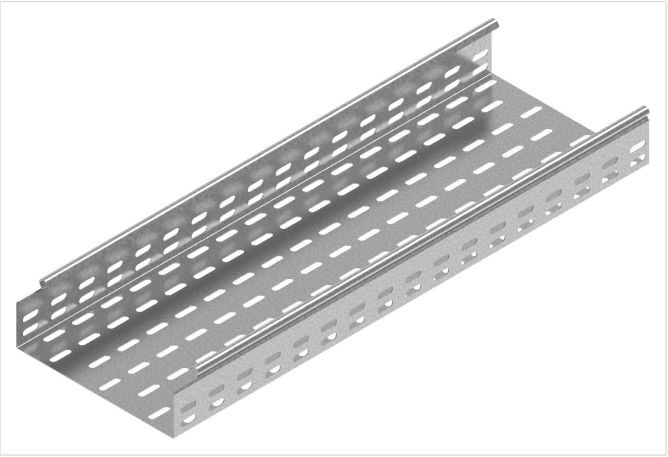

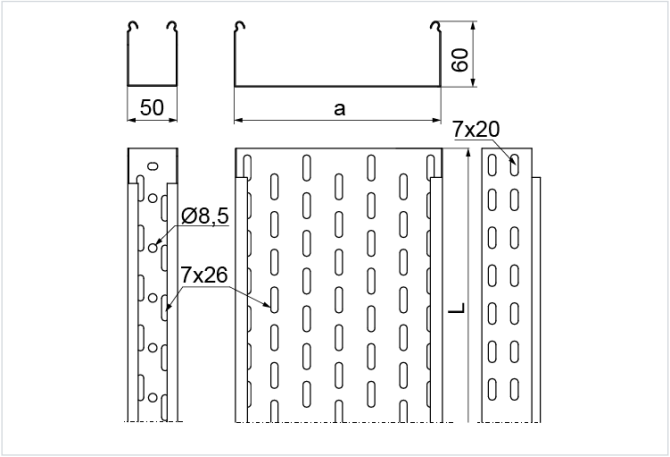

Hrúbka plechu: 1.0 mm
Funkčná odolnosť v požiari: E-90

- Vedenie káblovej trasy

Materiál

- S - oceľ pozinkovaná metódou Sendzimir STN EN 10346:2015

Dostupné povrchové úpravy:

- F - žiarovo zinkovaná oceľ STN EN ISO 1461:2023
- E - nerezová oceľ
- L - lakovanie v štandardnej farbe RAL

Doplňujúce informácie

- Systém bez spojok – spájanie žľabov zasunutím jedného do druhého a zoskrutkovaním skrutkami SGKM6x12 alebo SGM6x12
- Otvory Ø8,5 v dne žľabov so šírkou 50 mm umožňujú ich zavesenie na tyč M8
- Pri použití náhrady s inou výškou musia všetky prvky systému zodpovedať tomuto parametru
- Variant E pre hrúbku ≤ 1,0 mm – redšia perforácia
- Variant E90 pre šírky 50–400 mm

Poznámka

- Nosný systém káblových žľabov bez spojok. Voliteľné spájanie žľabov zasunutím jedného do druhého a skrutkovaním. Spojky odporúčame používať len pri vysokom zaťažení.

Verzie

Symbol	Katalógové číslo	Šírka a (mm)	Dĺžka L (mm)	Hmotnosť (1 m) (kg)	Množstvo v balení (ks / m)	Účinný prierez (mm²)
KGJ/KCJ50H60/3 S	160624	50	3 000	1.25	4 / 12	2 900
KCJ/KCOJ100H60/3 S	161010	100	3 000	1.53	4 / 12	5 800
KCJ/KCOJ150H60/3 S	161015	150	3 000	1.86	4 / 12	8 800
KCJ/KCOJ200H60/3 S	161020	200	3 000	2.13	4 / 12	11 800
KCJ/KCOJ300H60/3 S	161030	300	3 000	2.76	2 / 6	17 800
KCJ/KCOJ400H60/3 S	160440	400	3 000	3.37	2 / 6	23 800
KCJ500H60/3 S	160450	500	3 000	4.04	2 / 6	29 800
KCJ600H60/3 S	160460	600	3 000	4.64	2 / 6	35 800

Graf zaťaženia

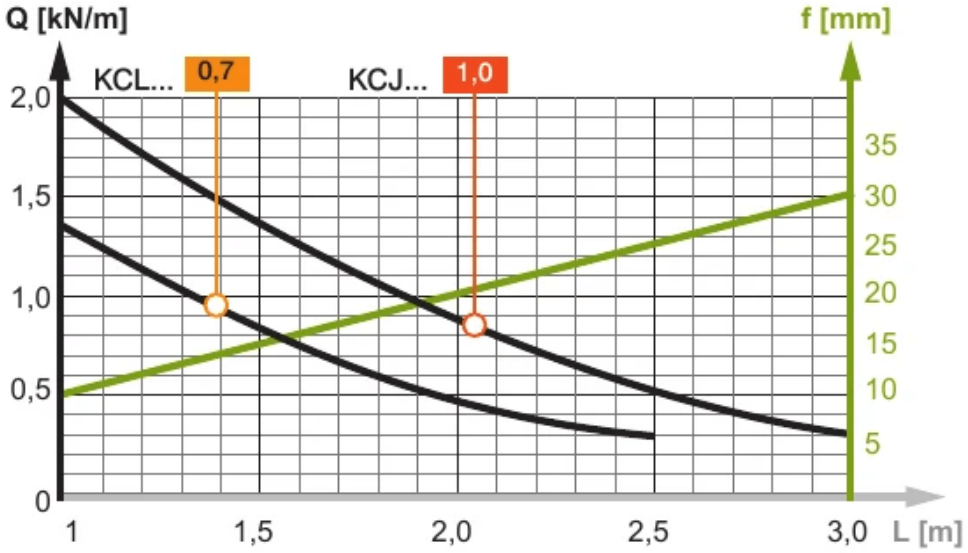

Popis grafu:

Q - os prípustného zaťaženia

krivka zaťaženia

f - os prehnutia

línia prehnutia

L - os rozstupu podpier