KBL...H60 Žľab

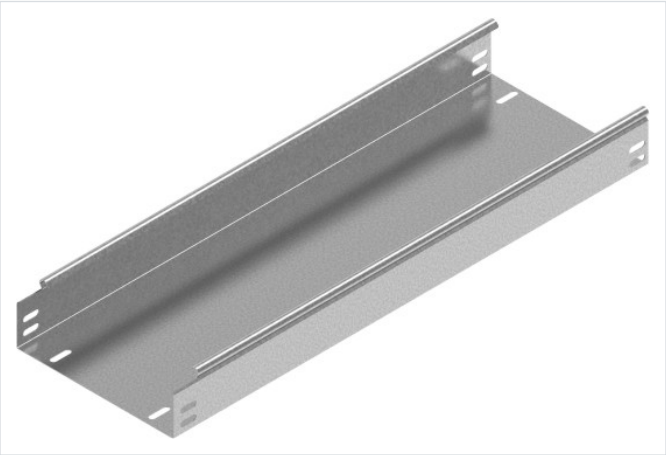

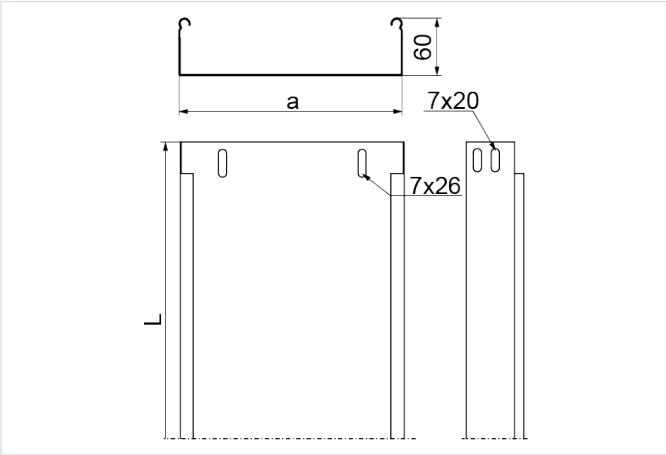

Hrúbka plechu: 0.7 mm
Funkčná odolnosť v požiari: E-90

- Vedenie káblovej trasy

Materiál

- S - oceľ pozinkovaná metódou Sendzimir STN EN 10346:2015

Dostupné povrchové úpravy:

- F - žiarovo zinkovaná oceľ STN EN ISO 1461:2023
- E - nerezová oceľ
- L - lakovanie v štandardnej farbe RAL

Doplňujúce informácie

- Systém bez spojok – spájanie žľabov zasunutím jedného do druhého a zoskrutkovaním skrutkami SGKM6x12 alebo SGM6x12
- Pri použití náhrady s inou výškou musia všetky prvky systému zodpovedať tomuto parametru

Poznámka

- Nosný systém káblových žľabov bez spojok. Voliteľné spájanie žľabov zasunutím jedného do druhého a skrutkovaním. Spojky odporúčame používať len pri vysokom zaťažení.

Verzie

Symbol	Katalógové číslo	Šírka a (mm)	Dĺžka L (mm)	Hmotnosť (1 m) (kg)	Množstvo v balení (ks / m)	Účinný prierez (mm²)
KBL50H60/3 S	161824	50	3 000	1.10	4 / 12	2 900
KBL100H60/3 S	162010	100	3 000	1.34	4 / 12	5 800
KBL150H60/3 S	162015	150	3 000	1.62	4 / 12	8 800
KBL200H60/3 S	162020	200	3 000	1.90	4 / 12	11 800
KBL300H60/3 S	162030	300	3 000	2.47	2 / 6	17 800

Graf zaťaženia

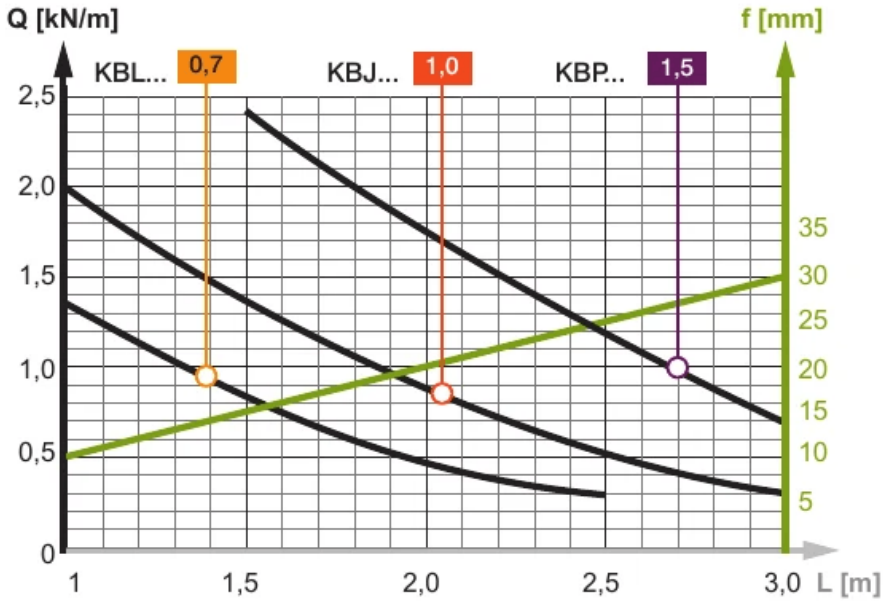

Popis grafu:

Q - os prípustného zaťaženia

krivka zaťaženia

f - os prehnutia

línia prehnutia

L - os rozstupu podpier