KBJ...H60 Žľab

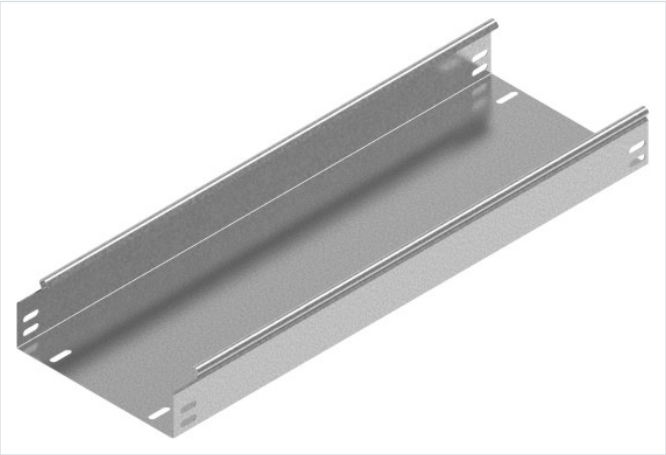

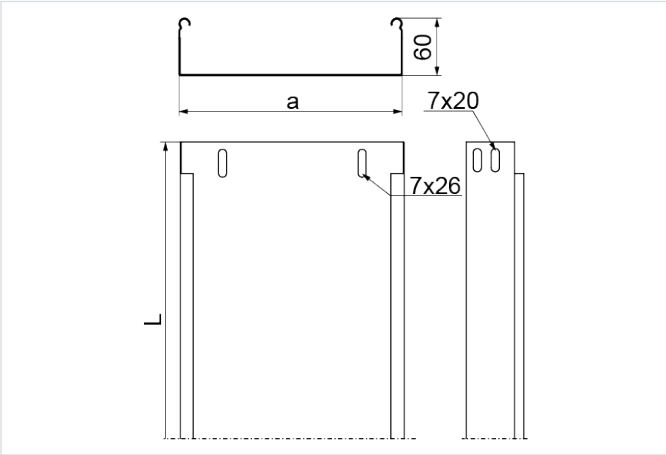

Hrúbka plechu: 1.0 mm
Funkčná odolnosť v požiari: E-90

- Vedenie káblovej trasy

Materiál

- S - oceľ pozinkovaná metódou Sendzimir STN EN 10346:2015

Dostupné povrchové úpravy:

- F - žiarovo zinkovaná oceľ STN EN ISO 1461:2023
- E - nerezová oceľ
- L - lakovanie v štandardnej farbe RAL

Doplňujúce informácie

- Systém bez spojok – spájanie žľabov zasunutím jedného do druhého a zoskrutkovaním skrutkami SGKM6x12 alebo SGM6x12
- Pri použití náhrady s inou výškou musia všetky prvky systému zodpovedať tomuto parametru
- E90 pri KBJ platí pre šírky 100–400 mm

Poznámka

- Nosný systém káblových žľabov bez spojok. Voliteľné spájanie žľabov zasunutím jedného do druhého a skrutkovaním. Spojky odporúčame používať len pri vysokom zaťažení.

Verzie

Symbol	Katalógové číslo	Šírka a (mm)	Dĺžka L (mm)	Hmotnosť (1 m) (kg)	Množstvo v balení (ks / m)	Účinný prierez (mm²)
KBJ50H60/3 S	162024	50	3 000	1.42	4 / 12	2 900
KBJ100H60/3 S	162210	100	3 000	1.87	4 / 12	5 800
KBJ150H60/3 S	162215	150	3 000	2.24	4 / 12	8 800
KBJ200H60/3 S	162220	200	3 000	2.62	4 / 12	11 800
KBJ300H60/3 S	162230	300	3 000	3.37	2 / 6	17 800
KBJ400H60/3 S	161640	400	3 000	4.12	2 / 6	23 800
KBJ500H60/3 S	161650	500	3 000	4.87	2 / 6	29 800
KBJ600H60/3 S	161660	600	3 000	5.63	2 / 6	35 800

Graf zaťaženia

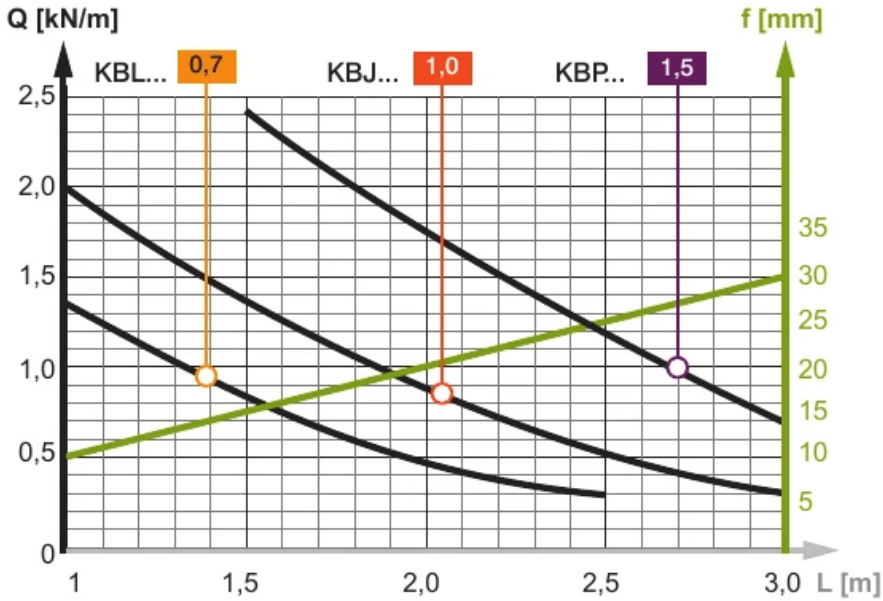

Popis grafu:

Q - os prípustného zaťaženia

krivka zaťaženia

f - os prehnutia

línia prehnutia

L - os rozstupu podpier