GSO6x40 Stropný klinec - galvanický zinok



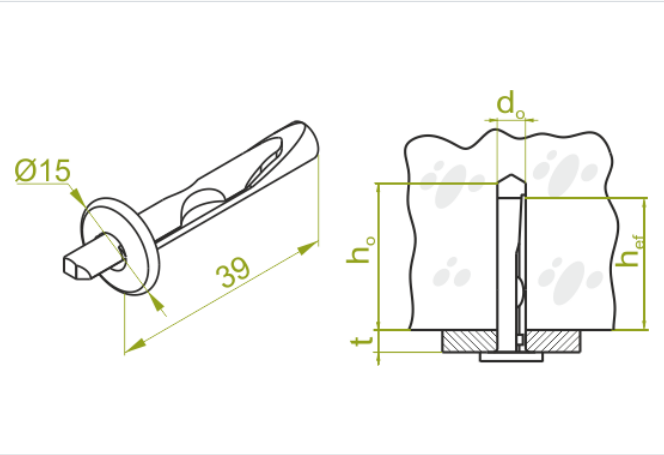

Funkčná odolnosť v požiari: E-90
rýchla montáž: áno

- Montáž konštrukcií a zavesenie káblových trás k betónovému podkladu.

Materiál

- G - galvanicky pozinkovaná oceľ STN EN ISO 2081

Verzie

Symbol	Priemer vrtáka Ø d0 (mm)	Maximálna užitočná dĺžka	Minimálna hĺbka otvoru h0 (mm)	Efektívna kotviaca hĺbka hef (mm)	Katalógové číslo	Množstvo (ks)
GSO6x40 G	6	4.50	45	32	803929	100

Príklady použitia

