ELMDP...H60 Prvok kĺbového oblúka rebríka malého



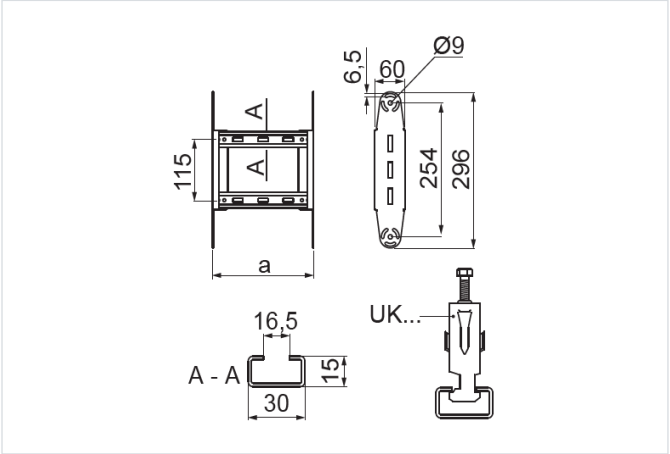

Hrúbka plechu: 1.5 mm

- Zväčšenie polomeru kĺbového oblúka.

Materiál

- S – oceľ pozinkovaná metódou Sendzimir STN EN 10346:2015

Na objednávku:

- F - oceľ žiarovo zinkovaná ponorom STN EN ISO 1461:2023
- E - nerezová oceľ
- L - lakovanie v štandardnej palete RAL

Doplňujúce informácie

- Priečky prispôsobené na montáž káblových úchytiek UK/UKO... a UKP...
- Menšia verzia oblúkového prvku na montáž v miestach s obmedzeným priestorom

Verzie

Symbol	Katalógové číslo	Šírka a (mm)	Hmotnosť 1 ks (kg)	Množstvo (ks)
ELMDP100H60 S	467616	100	0.59	2
ELMDP200H60 S	467626	200	0.73	2
ELMDP300H60 S	467636	300	0.86	2
ELMDP400H60 S	467646	400	1	2
ELMDP500H60 S	467656	500	1.12	2
ELMDP600H60 S	467666	600	1.26	2