ELMDLP...H60 Prvok kĺbového oblúka rebríka malého

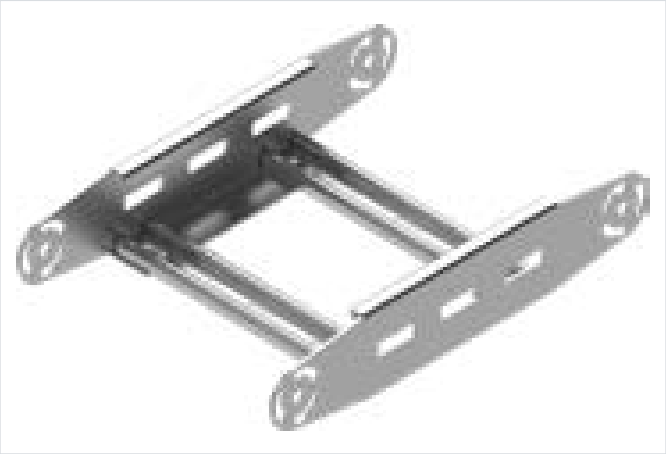

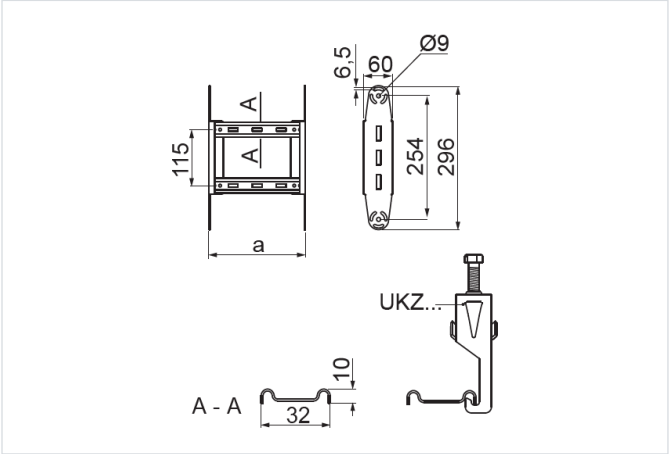

Hrúbka plechu: 1.5 mm

- Zväčšenie polomeru kĺbového oblúka.

Materiál

- S – oceľ pozinkovaná metódou Sendzimir STN EN 10346:2015

Na objednávku:

- F - oceľ žiarovo zinkovaná ponorom STN EN ISO 1461:2023
- E - nerezová oceľ
- L - lakovanie v štandardnej palete RAL

Doplňujúce informácie

- Priečky prispôsobené na montáž káblových úchytiek UK/UKO... a UKP...
- Menšia verzia oblúkového prvku na montáž v miestach s obmedzeným priestorom

Verzie

Symbol	Katalógové číslo	Šírka a (mm)	Hmotnosť 1 ks (kg)	Množstvo (ks)
ELMDLP100H60 S	467617	100	0.58	2
ELMDLP200H60 S	467627	200	0.70	2
ELMDLP300H60 S	467637	300	0.82	2
ELMDLP400H60 S	467647	400	0.94	2
ELMDLP500H60 S	467657	500	1.07	2
ELMDLP600H60 S	467667	600	1.19	2