ELMDLC...H60 Prvok kĺbového oblúka rebríka malého

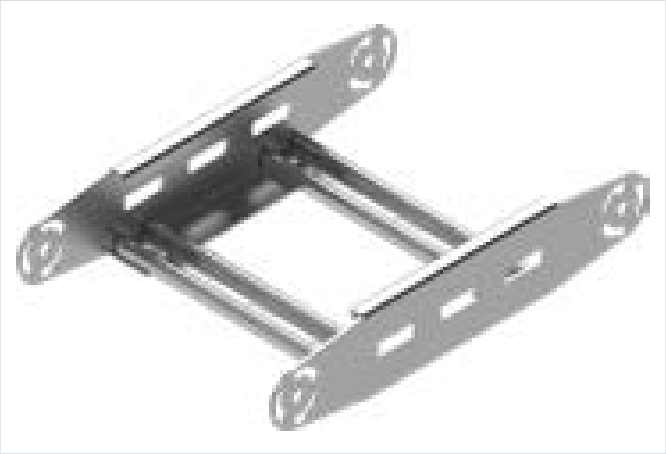

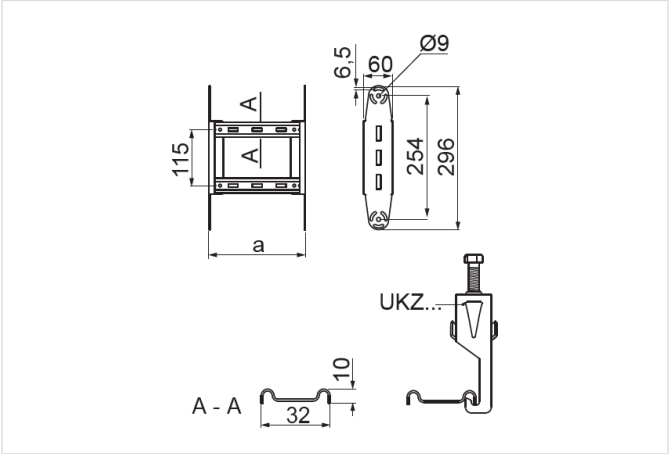

Hrúbka plechu: 2.0 mm

- Zväčšenie polomeru kĺbového oblúka.

Materiál

- S – oceľ pozinkovaná metódou Sendzimir STN EN 10346:2015

Na objednávku:

- F - oceľ žiarovo zinkovaná ponorom STN EN ISO 1461:2023
- E - nerezová oceľ
- L - lakovanie v štandardnej palete RAL

Doplňujúce informácie

- Priečky prispôsobené na montáž káblových úchytiek UK/UKO... a UKP...
- Menšia verzia oblúkového prvku na montáž v miestach s obmedzeným priestorom

Verzie

Symbol	Katalógové číslo	Šírka a (mm)	Hmotnosť 1 ks (kg)	Množstvo (ks)
ELMDLC100H60 S	467717	100	0.78	2
ELMDLC200H60 S	467727	200	0.90	2
ELMDLC300H60 S	467737	300	1.02	2
ELMDLC400H60 S	467747	400	1.14	2
ELMDLC500H60 S	467757	500	1.26	2
ELMDLC600H60 S	467767	600	1.38	2