ELMDC...H60 Prvok kĺbového oblúka rebríka malého



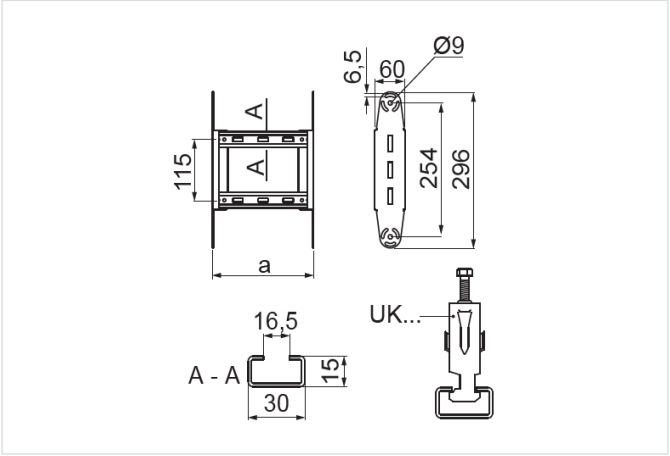

Hrúbka plechu: 2.0 mm

- Zväčšenie polomeru kĺbového oblúka.

Materiál

- S – oceľ pozinkovaná metódou Sendzimir STN EN 10346:2015

Na objednávku:

- F - oceľ žiarovo zinkovaná ponorom STN EN ISO 1461:2023
- E - nerezová oceľ
- L - lakovanie v štandardnej palete RAL

Doplňujúce informácie

- Priečky prispôsobené na montáž káblových úchytiek UK/UKO... a UKP...
- Menšia verzia oblúkového prvku na montáž v miestach s obmedzeným priestorom

Verzie

Symbol	Katalógové číslo	Šírka a (mm)	Hmotnosť 1 ks (kg)	Množstvo (ks)
ELMDC100H60 S	467716	100	0.78	2
ELMDC200H60 S	467726	200	0.92	2
ELMDC300H60 S	467736	300	1.06	2
ELMDC400H60 S	467746	400	1.19	2
ELMDC500H60 S	467756	500	1.32	2
ELMDC600H60 S	467766	600	1.45	2