ELDP...H45 Prvok kĺbového oblúka rebríka



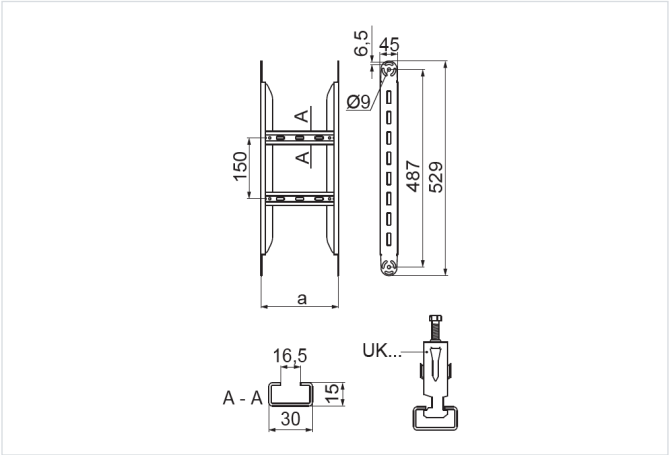

Hrúbka plechu: 1.5 mm
Funkčná odolnosť v požiari: E-90

- Zväčšenie polomeru kĺbového oblúka.

Materiál

- S – oceľ pozinkovaná metódou Sendzimir STN EN 10346:2015

Na objednávku:

- F - oceľ žiarovo zinkovaná ponorom STN EN ISO 1461:2023
- E - nerezová oceľ
- L - lakovanie v štandardnej palete RAL

Doplňujúce informácie

- Priečky prispôsobené na montáž káblových úchytiek UK/UKO... a UKP...
- Možnosť E90 pre šírky 100 – 400 mm (podrobnosti v kapitole XIX hlavného katalógu)

Verzie

Symbol	Katalógové číslo	Šírka a (mm)	Hmotnosť 1 ks (kg)	Množstvo (ks)
ELDP100H45 S	447614	100	1.02	2
ELDP200H45 S	447624	200	1.17	2
ELDP300H45 S	447634	300	1.30	2
ELDP400H45 S	447644	400	1.44	2
ELDP500H45 S	447654	500	1.56	2
ELDP600H45 S	447664	600	1.70	2