ELDP...H60 Prvok kĺbového oblúka rebríka

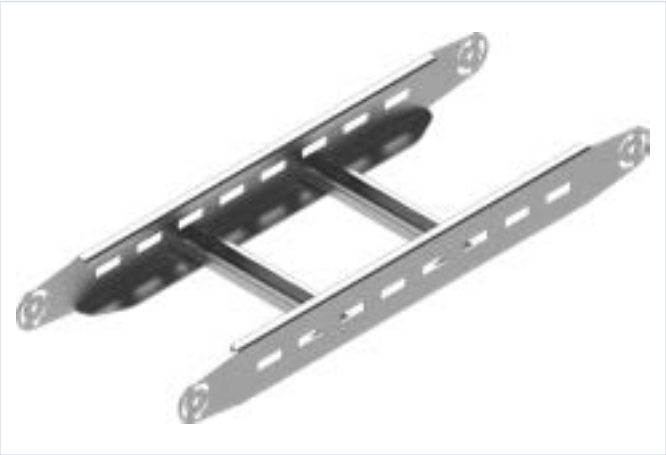

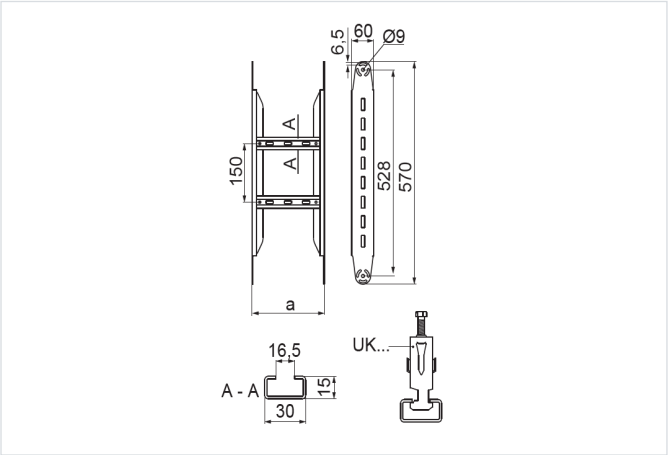

Hrúbka plechu: 1.5 mm
Funkčná odolnosť v požiari: E-90

- Zväčšenie polomeru kĺbového oblúka.

Materiál

- S – oceľ pozinkovaná metódou Sendzimir STN EN 10346:2015

Na objednávku:

- F - oceľ žiarovo zinkovaná ponorom STN EN ISO 1461:2023
- E - nerezová oceľ
- L - lakovanie v štandardnej palete RAL

Doplňujúce informácie

- Priečky prispôsobené na montáž káblových úchytiek UK/UKO... a UKP...

Verzie

Symbol	Katalógové číslo	Šírka a (mm)	Hmotnosť 1 ks (kg)	Množstvo (ks)
ELDP100H60 S	467614	100	1.17	2
ELDP200H60 S	467624	200	1.32	2
ELDP300H60 S	467634	300	1.45	2
ELDP400H60 S	467644	400	1.59	2
ELDP500H60 S	467654	500	1.72	2
ELDP600H60 S	467664	600	1.85	2