ELDLP...H60 Prvok kĺbového oblúka rebríka

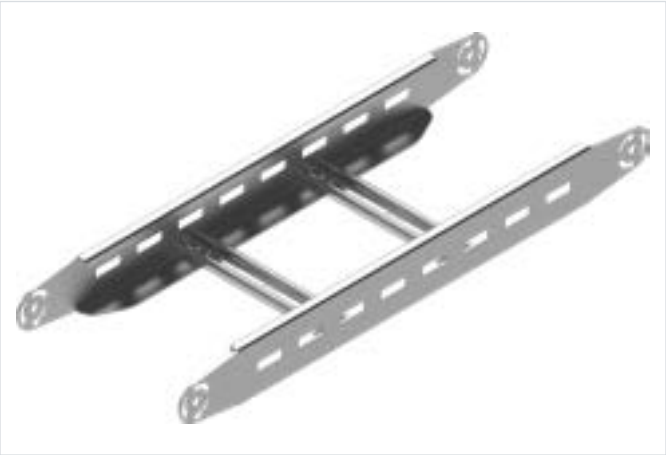

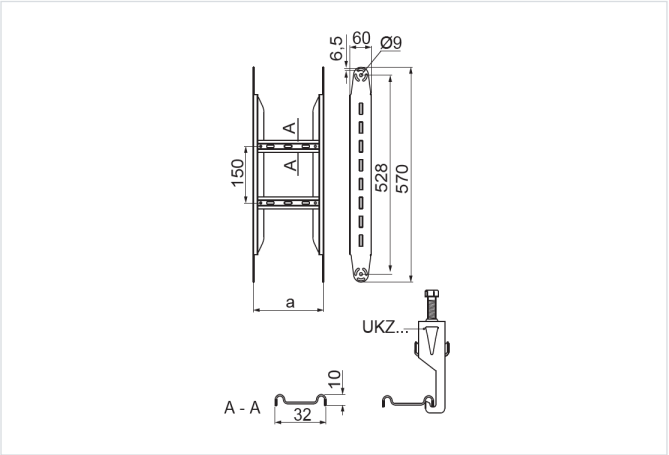

Hrúbka plechu: 1.5 mm

- Zväčšenie polomeru kĺbového oblúka.

Materiál

- S – oceľ pozinkovaná metódou Sendzimir STN EN 10346:2015

Na objednávku:

- F - oceľ žiarovo zinkovaná ponorom STN EN ISO 1461:2023
- E - nerezová oceľ
- L - lakovanie v štandardnej palete RAL

Doplňujúce informácie

- Priečky prispôsobené na montáž káblových úchytiek UKZ/UKZO... a UKZP...

Verzie

Symbol	Katalógové číslo	Šírka a (mm)	Hmotnosť 1 ks (kg)	Množstvo (ks)
ELDLP100H60 S	467615	100	1.17	2
ELDLP200H60 S	467625	200	1.30	2
ELDLP300H60 S	467635	300	1.42	2
ELDLP400H60 S	467645	400	1.54	2
ELDLP500H60 S	467655	500	1.66	2
ELDLP600H60 S	467665	600	1.78	2