ELDLC...H45 Prvok kĺbového oblúka rebríka



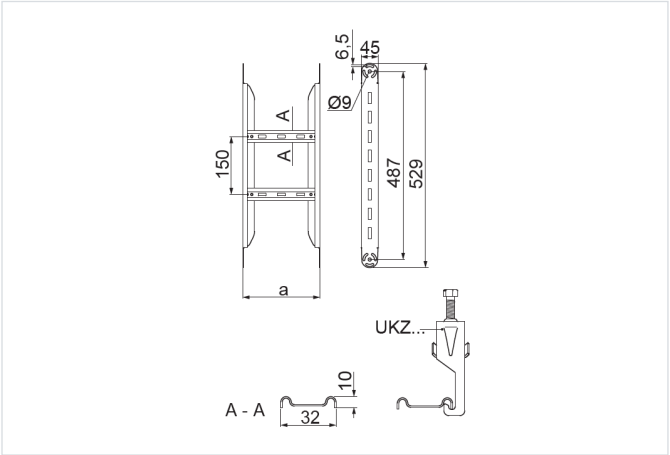

Hrúbka plechu: 2.0 mm

- Zväčšenie polomeru kĺbového oblúka.

Materiál

- S – oceľ pozinkovaná metódou Sendzimir STN EN 10346:2015

Na objednávku:

- F - oceľ žiarovo zinkovaná ponorom STN EN ISO 1461:2023
- E - nerezová oceľ
- L - lakovanie v štandardnej palete RAL

Doplňujúce informácie

- Priečky prispôsobené na montáž káblových úchytiek UKZ/UKZO... a UKZP...

Verzie

Symbol	Katalógové číslo	Šírka a (mm)	Hmotnosť 1 ks (kg)	Množstvo (ks)
ELDLC100H45 S	447717	100	1.41	2
ELDLC200H45 S	447727	200	1.53	2
ELDLC300H45 S	447737	300	1.65	2
ELDLC400H45 S	447747	400	1.77	2
ELDLC500H45 S	447757	500	1.89	2
ELDLC600H45 S	447767	600	2.01	2