ELDLC...H60 Prvok kĺbového oblúka rebríka

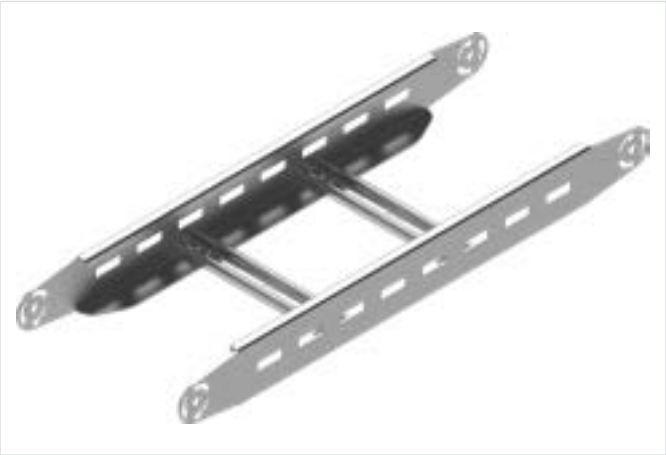

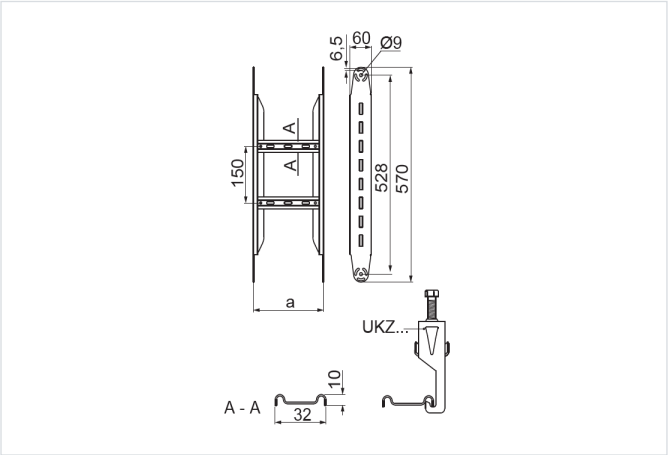

Hrúbka plechu: 2.0 mm

- Zväčšenie polomeru kĺbového oblúka.

Materiál

- S – oceľ pozinkovaná metódou Sendzimir STN EN 10346:2015

Na objednávku:

- F - oceľ žiarovo zinkovaná ponorom STN EN ISO 1461:2023
- E - nerezová oceľ
- L - lakovanie v štandardnej palete RAL

Doplňujúce informácie

- Priečky prispôsobené na montáž káblových úchytiek UKZ/UKZO... a UKZP...

Verzie

Symbol	Katalógové číslo	Šírka a (mm)	Hmotnosť 1 ks (kg)	Množstvo (ks)
ELDLC100H60 S	467715	100	1.63	2
ELDLC200H60 S	467725	200	1.75	2
ELDLC300H60 S	467735	300	1.87	2
ELDLC400H60 S	467745	400	1.99	2
ELDLC500H60 S	467755	500	2.11	2
ELDLC600H60 S	467765	600	2.23	2