ELDC...H60 Prvok kĺbového oblúka rebríka

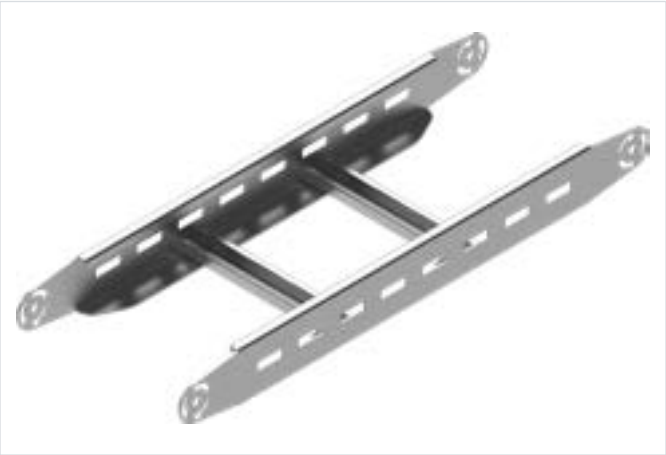

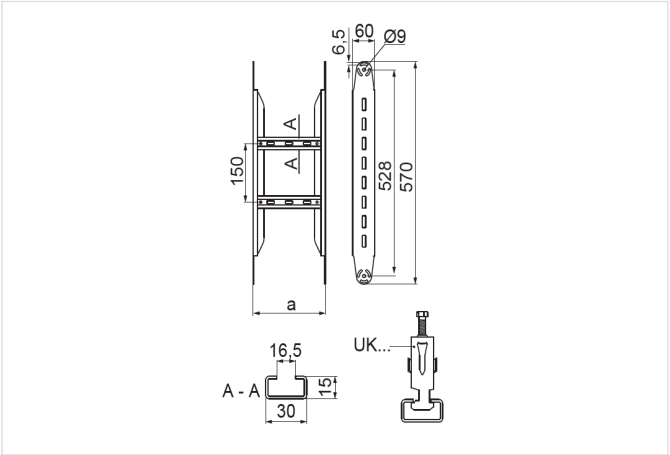

Hrúbka plechu: 2.0 mm
Funkčná odolnosť v požiari: E-90

- Zväčšenie polomeru kĺbového oblúka.

Materiál

- S – oceľ pozinkovaná metódou Sendzimir STN EN 10346:2015

Na objednávku:

- F - oceľ žiarovo zinkovaná ponorom STN EN ISO 1461:2023
- E - nerezová oceľ
- L - lakovanie v štandardnej palete RAL

Doplňujúce informácie

- Priečky prispôsobené na montáž káblových úchytiek UK/UKO... a UKP...

Verzie

Symbol	Katalógové číslo	Šírka a (mm)	Hmotnosť 1 ks (kg)	Množstvo (ks)
ELDC100H60 S	467714	100	1.63	2
ELDC200H60 S	467724	200	1.77	2
ELDC300H60 S	467734	300	1.91	2
ELDC400H60 S	467744	400	2.04	2
ELDC500H60 S	467754	500	2.17	2
ELDC600H60 S	467764	600	2.30	2