ELB...H60 Prvok kĺbového oblúka

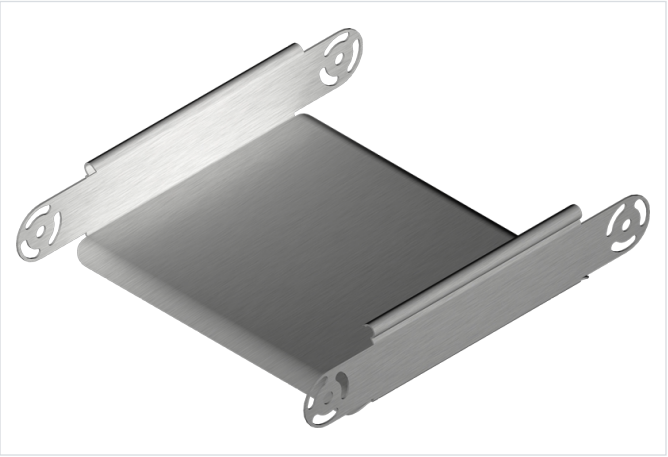

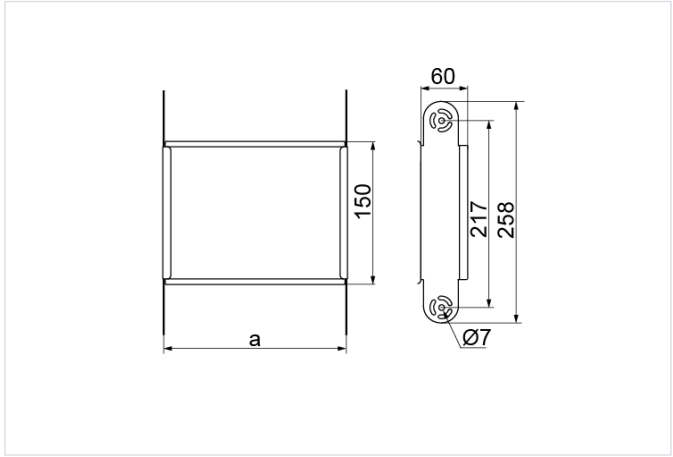

Funkčná odolnosť v požiari: E-90

- Obchádzky pri vedení káblovej trasy.

Materiál

- S - oceľ pozinkovaná metódou Sendzimir STN EN 10346:2015

Dostupné povrchové úpravy:

- F - žiarovo zinkovaná oceľ STN EN ISO 1461:2023
- E - nerezová oceľ
- L - lakovanie v štandardnej farbe RAL

Doplňujúce informácie

- Montáž skrutkami SGKM6x12 alebo SGM6x12

Verzie

Symbol	Hrúbka plechu	Šírka a (mm)	Hmotnosť 1 ks (kg)	Katalógové číslo	Množstvo (ks)
HRÚBKA PLECHU: 1.0 MM					
ELBJ50H60 S	1.0 mm	50	0.33	168924	1
ELBJ100H60 S	1.0 mm	100	0.43	162503	1
ELBJ150H60 S	1.0 mm	150	0.52	162603	1
ELBJ200H60 S	1.0 mm	200	0.60	162703	1
ELBJ300H60 S	1.0 mm	300	0.77	162903	1
HRÚBKA PLECHU: 1.5 MM					
ELBP400H60 S	1.5 mm	400	1.43	163004	1
ELBP500H60 S	1.5 mm	500	1.69	163104	1
ELBP600H60 S	1.5 mm	600	1.94	163204	1