CZKL100H42... Horizontálne kríženie

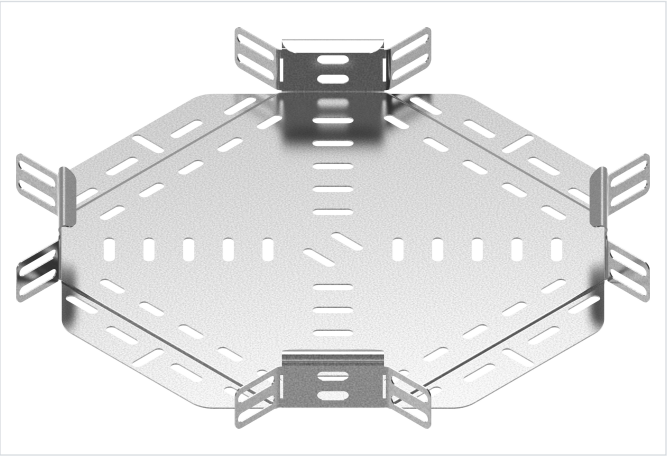

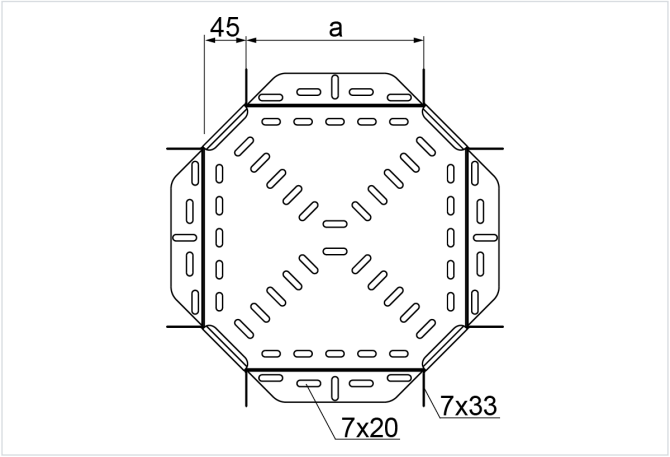

Hrúbka plechu: 0.7 mm
Funkčná odolnosť v požiari: E-90

- Rozbočovanie káblovej trasy.

Materiál

- S - oceľ pozinkovaná metódou Sendzimir STN EN 10346:2015

Dostupné povrchové úpravy:

- F - žiarovo zinkovaná oceľ STN EN ISO 1461:2023
- E - nerezová oceľ
- L - lakovanie v štandardnej farbe RAL

Doplňujúce informácie

- Na montáž použite sady skrutiek SGKM6x10 alebo SGM6x10.
- Pri špeciálnych objednávkach uveďte rozmery a, b, c a d.

Poznámka

- Integrované spojky. Montáž bez ďalších spojok.

Verzie

Symbol	Katalógové číslo	Hmotnosť 1 ks (kg)	Množstvo (ks)	Rozmer a=b=c (mm)
CZKL100H42 S	142710	0.26	20	100