CZK...H60 Križovatka

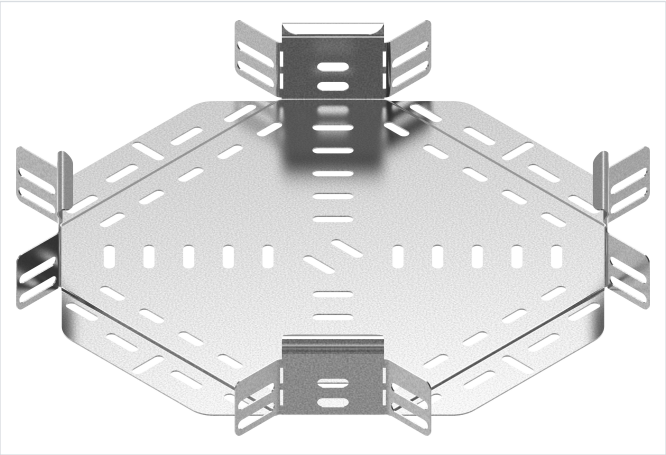

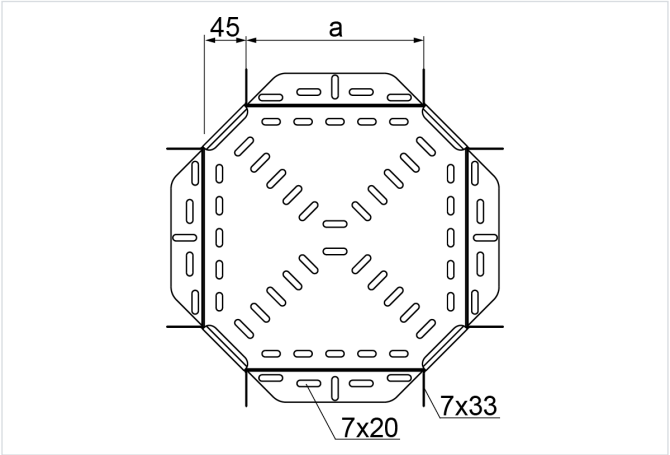

Funkčná odolnosť v požiari: E-90

- Rozbočovanie káblových trás.

Materiál

- S - oceľ pozinkovaná metódou Sendzimir STN EN 10346:2015

Dostupné povrchové úpravy:

- F - žiarovo zinkovaná oceľ STN EN ISO 1461:2023
- E - nerezová oceľ
- L - lakovanie v štandardnej farbe RAL

Doplňujúce informácie

- Montáž skrutkami SGKM6x12 alebo SGM6x12

Poznámka

- Integrované spojky. Montáž bez ďalších spojok.

Verzie

Symbol	Hrúbka plechu	Hmotnosť 1 ks (kg)	Katalógové číslo	Množstvo (ks)	Rozmer a (mm)
HRÚBKA PLECHU: 1.0 MM					
CZKJ50H60 S	1.0 mm	0.33	164524	1	50
CZKJ100H60 S	1.0 mm	0.48	166810	1	100
CZKJ150H60 S	1.0 mm	0.67	166815	1	150
CZKJ200H60 S	1.0 mm	0.96	166820	1	200
CZKJ300H60 S	1.0 mm	1.56	166830	1	300
HRÚBKA PLECHU: 1.5 MM					
CZKP400H60 S	1.5 mm	3.54	163440	10	400
CZKP500H60 S	1.5 mm	4.93	163450	10	500
CZKP600H60 S	1.5 mm	6.19	163460	10	600