Káblové nosné systémy › Systém drôtených žľabov › H30

ZSW... Držiak prítlačný (sada) - galvanický zinok



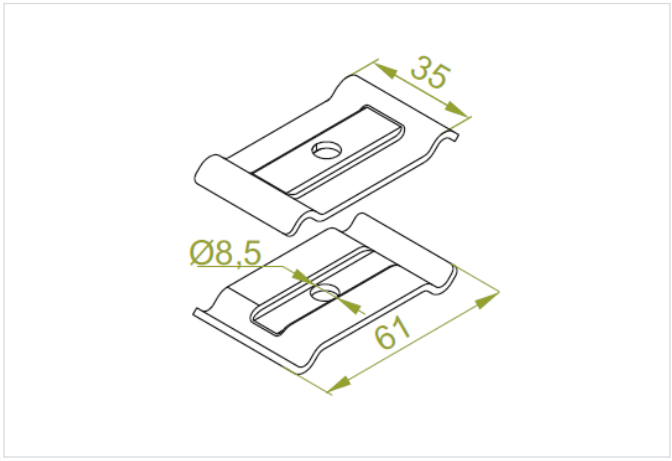

Funkčná odolnosť v požiari: E-90

- Zavesenie drôtených žľabov a spájanie komponentov systémov drôtených žľabov.

Materiál

- G - galvanicky pozinkovaná oceľ STN EN ISO 2081

Dostupné povrchové úpravy:

- FP - zinkované metódou zinkových lamiel STN EN ISO 10683:2018
- E - nerezová oceľ
- L - lakovanie v štandardnej farbe RAL

Verzie

Symbol	Katalógové číslo	Hmotnosť 1 ks (kg)	Množstvo (ks)
ZSW G	902200	0.04	100

Príklady použitia

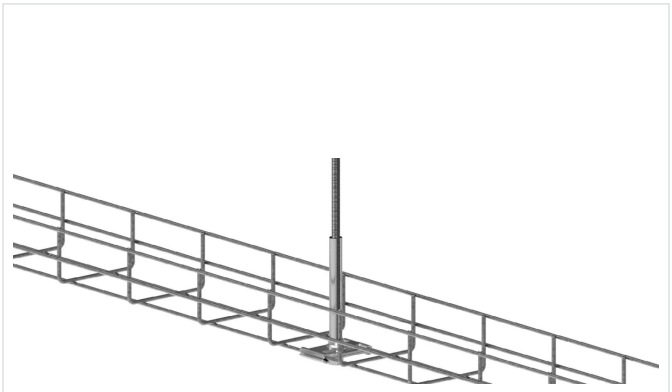

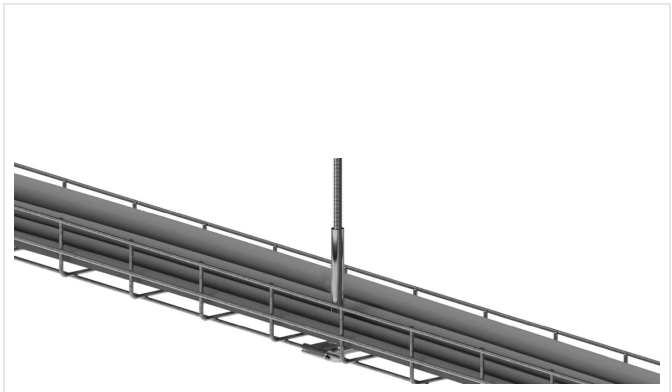

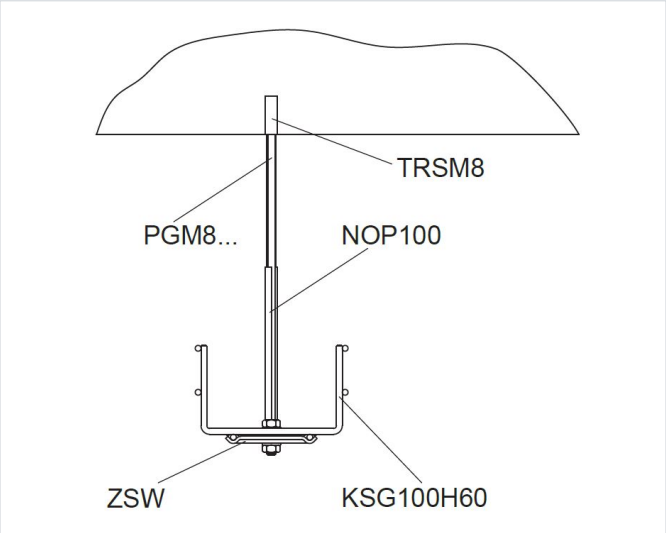
TRSM8
PGM8...
NOP100
ZSW
KSG100H60