ZS/ZSO... Držiak skrutkový (kpl.) - galvanický zinok

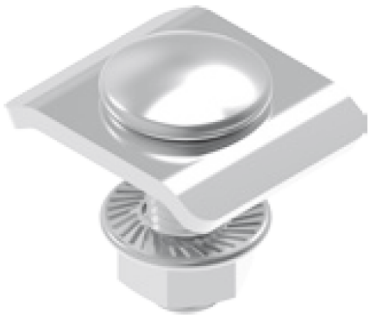

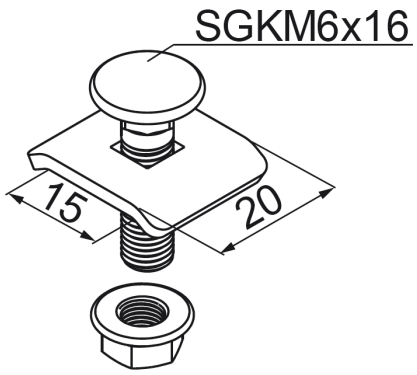

Funkčná odolnosť v požiari: E-90

Upevnenie drôtených žľabov ku konzolám:
- WW, WPLS, WPTS a profilom

Materiál

- G - galvanicky pozinkovaná oceľ STN EN ISO 2081

Dostupné povrchové úpravy:
- FP - zinkované metódou zinkových lamiel STN EN ISO 10683:2018
- E - nerezová oceľ

Verzie

Symbol	Katalógové číslo	Hmotnosť 1 ks (kg)	Množstvo (ks)
ZS/ZSO G	901600	0.07	100

Príklady použitia

