ZLSN... Spojka KLIK so západkou - galvanický zinok

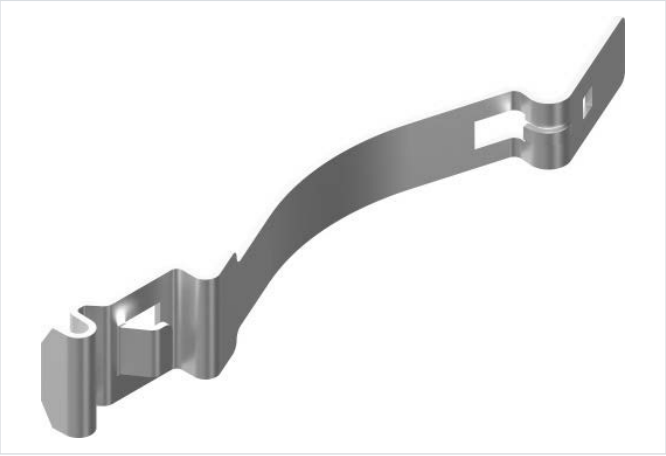

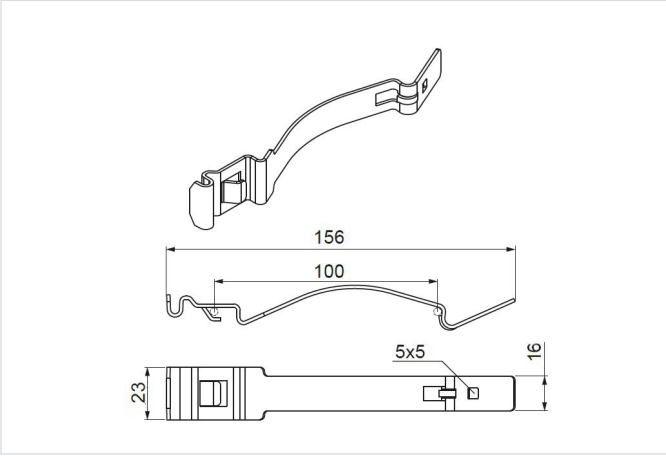

Nový výrobok: áno
rýchla montáž: áno

- Bezskrutkové spojenie drôtených žľabov. Je určené pre žľaby s výškou H35, H60 a H110.

Materiál

- G - galvanicky pozinkovaná oceľ STN EN ISO 2081

Dostupné povrchové úpravy:

- FP - zinkované metódou zinkových lamiel STN EN ISO 10683:2018
- E - nerezová oceľ
- L - lakovanie v štandardnej farbe RAL

Doplňujúce informácie

- Inovatívne spojenie drôtených žľabov
- Vďaka vysokým pevnostným parametrom materiálov použitých na výrobu zacvakávacích spojok bolo dosiahnuté spojenie porovnateľné so skrutkovými spojmi – potvrdené testami
- Použitie dodatočnej skrutky chráni spojku pred vytlačením zo žľabu
- Vyberte vhodnú spojku ZLSN... podľa typu žľabu
- Sada na rýchlu montáž pre šírku: 100-200 použite 2 x ZLSN... + 1 x UZS..., pre 300 použite 2x ZLSN... + 2 x UZS..., pre 400-600 použite 2x ZLSN... + 3 x UZS...

Verzie

Symbol	Katalógové číslo	Hmotnosť 1 ks (kg)	Množstvo (ks)
ZLSN1 G	901803	0.05	100
ZLSN2 G	901804	0.05	100
ZLSN3 G	901805	0.05	100

Príklady použitia

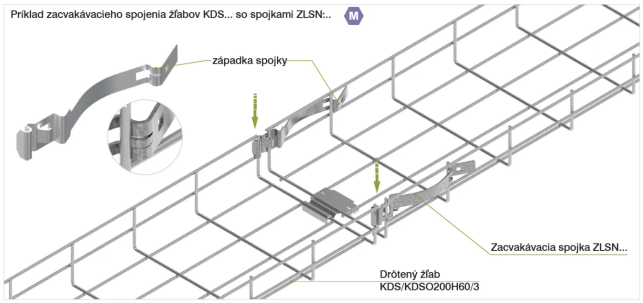

A	B	C
ZLSN1	KDS...	100-300H35
	KDS/KDSO...	100-200H60
	KDS	100H110
	KDSZ..., KSG...	100-300H35, 100-200H60
	KGS	100H60
	KCS...	100-200H60
ZLSN2	KDS..., KDSZ...	300-400H60, 200-300H110
	KSG...	300-400H60, 200-300H110
	KCS...	200-300H110
ZLSN3	KDS..., KDSZ...	500-600H60, 400-600H110
	KSG...	500-600H60, 400-600H110
	KCS...	400-600H110

