ZAPUS... Spona



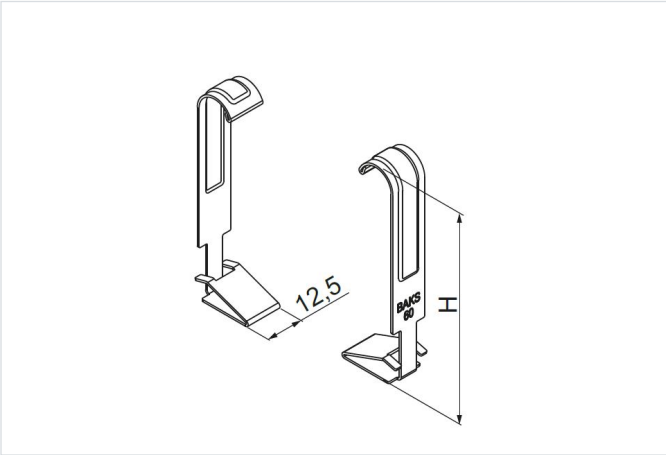

Hrúbka plechu: 0.7 mm
Nový výrobok: áno
rýchla montáž: áno
Montáž bez nástrojov: áno

- Bezskrutková montáž drôtených žľabov KDS... a KSG... bez krytov okrem šírky 60 mm na konzolu WWSN...

Materiál

- E - nerezová oceľ

Doplňujúce informácie

- Rýchla a stabilná montáž
- Prispôsobené pre bezskrutkovú montáž káblových trás na nástenné konzoly WWSN...
- Možnosť montáže káblových trás na ďalšie nástenné konzoly podľa pravidla: dĺžka nástennej konzoly = šírka káblovej trasy + 50 mm alebo 100 mm
- Vhodné pre nástenné konzoly BAKS s otvormi šírky 7-11 mm a dĺžky min. 18 mm (WWSR.., WWS/WWSO..., WZS..., WSZN..., WWB... alebo WWBM...)
- Výrobok z nerezovej pružinovej ocele

Verzie

Symbol	Katalógové číslo	Rozmer H (mm)	Hmotnosť 1 ks (kg)	Množstvo (ks)
ZAPUSH35	146611	47	0.01	50
ZAPUSH60	146612	69	0.01	50
ZAPUSH110	146613	119	0.02	50

Príklady použitia

