ZAPS... Spona krytu - galvanický zinok

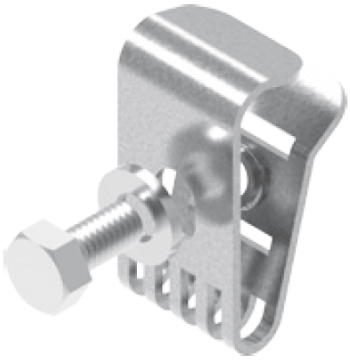

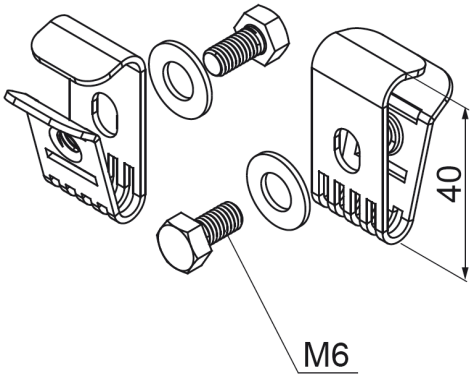

rýchla montáž: áno
Montáž bez nástrojov: áno

- Zabraňuje zošmyknutiu krytu.

Materiál

- G - galvanicky pozinkovaná oceľ STN EN ISO 2081

Dostupné povrchové úpravy:

- FP - zinkované metódou zinkových lamiel STN EN ISO 10683:2018

Doplňujúce informácie

- Stabilná ochrana krytu proti zošmyknutiu z drôtených žľabov montovaných zvisle, vodorovne aj na strope
- Jednoduchá montáž

Verzie

Symbol	Katalógové číslo	Hmotnosť 1 ks (kg)	Množstvo (ks)
ZAPS G	170900	0.06	100

Príklady použitia

