Káblové nosné systémy › Systém drôtených žľabov › H30

WZKS... Výložník

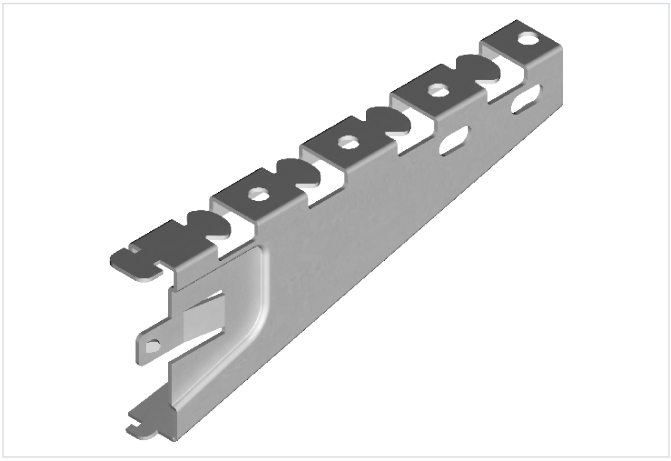

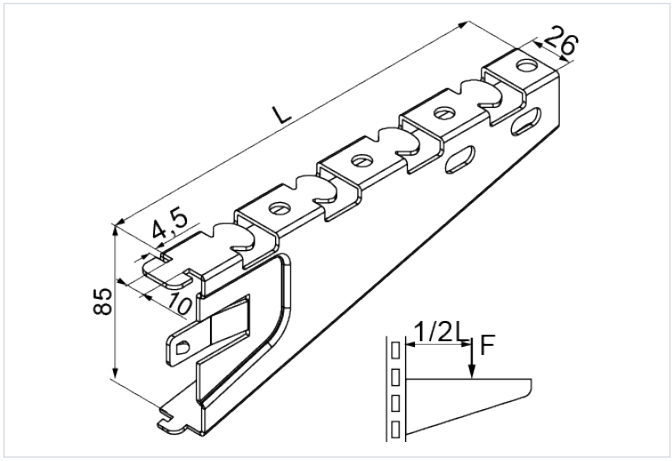

rýchla montáž: áno
Montáž bez nástrojov: áno

- Bezskrutkové zavesenie drôtených žľabov.

Materiál

- S - oceľ pozinkovaná metódou Sendzimir STN EN 10346:2015

Dostupné povrchové úpravy:

- F - žiarovo zinkovaná oceľ STN EN ISO 1461:2023
- E - nerezová oceľ
- L - lakovanie v štandardnej farbe RAL

Doplňujúce informácie

- Bezskrutková montáž na konzoly BAKS a profilové konštrukcie C..., CW... a CM... s otvormi šírky 11-13 a dĺžky 30-35 mm
- Montáž v 3 otvoroch konzoly

Verzie

Symbol	Katalógové číslo	Dĺžka L (mm)	Maximálne zaťaženie Fmax (kN)	Hmotnosť 1 ks (kg)	Množstvo (ks)
WZKS100 S	902410	115	1.30	0.16	50
WZKS150 S	902415	165	1.20	0.21	50
WZKS200 S	902420	215	1	0.29	30
WZKS300 S	902430	315	0.85	0.63	30
WZKS400 S	902440	415	0.80	0.78	30
WZKS500 S	902450	515	0.75	0.87	20
WZKS600 S	902460	615	0.70	1.02	20

Graf zaťaženia

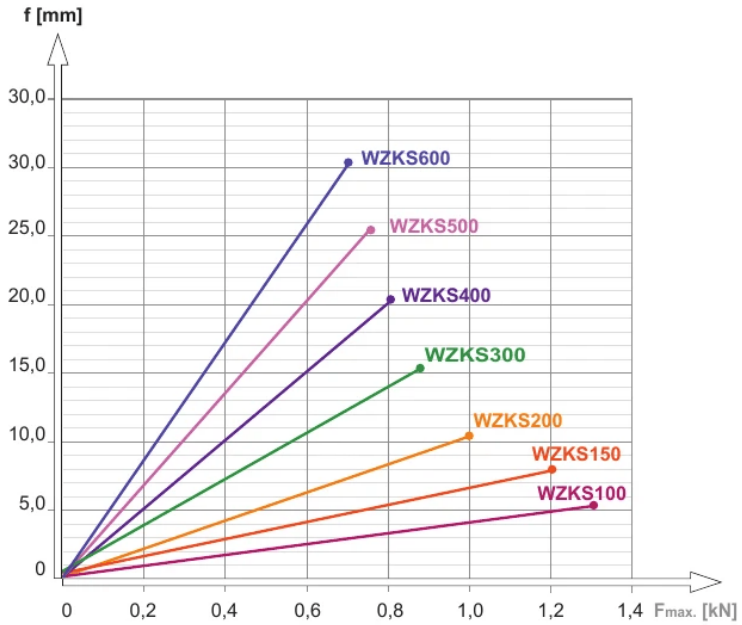

Popis grafu:

f - os prehnutia

línia prehnutia

$F_{max.}$- os maximálneho zaťaženia

Príklady použitia

