Káblové nosné systémy › Systém drôtených žľabov › H30

WZDSN... Výložník

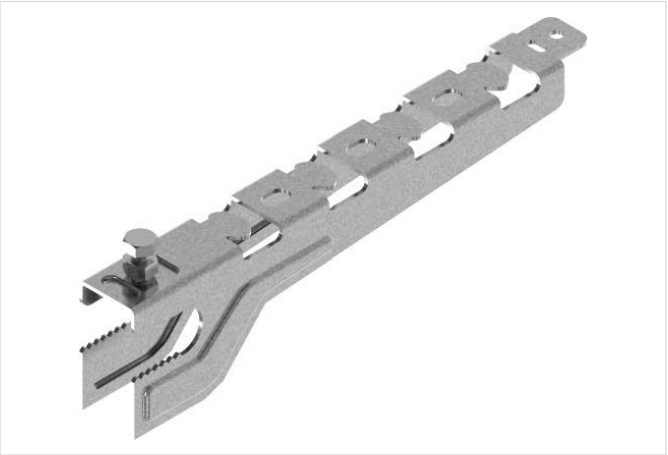

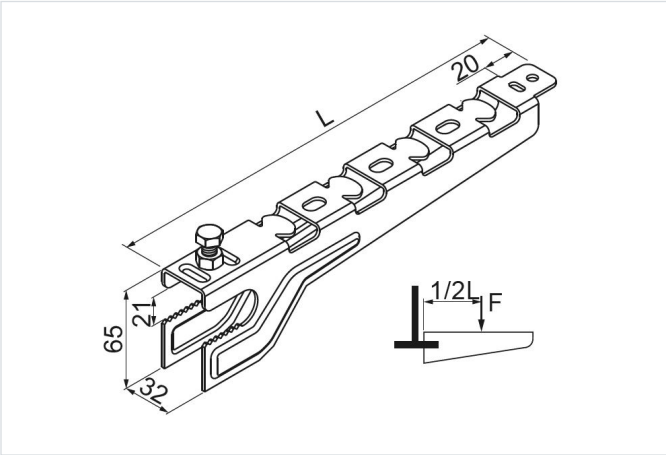

Nový výrobok: áno
rýchla montáž: áno

- Bezskrutková montáž drôtených žľabov.

Materiál

- S - oceľ pozinkovaná metódou Sendzimir STN EN 10346:2015

Dostupné povrchové úpravy:

- F - žiarovo zinkovaná oceľ STN EN ISO 1461:2023
- E - nerezová oceľ
- L - lakovanie v štandardnej farbe RAL

Doplňujúce informácie

- Montáž nástennej konzoly priamo na oceľovú konštrukciu (I-nosníky, profily, uholníky)
- Jednoduchší prístup pri montáži skrutiek

Verzie

Symbol	Katalógové číslo	Dĺžka L (mm)	Maximálne zaťaženie Fmax (kN)	Hmotnosť 1 ks (kg)	Množstvo (ks)
WZDSN60 S	973200	130	0.75	0.22	50
WZDSN100 S	973210	170	0.75	0.30	50
WZDSN150 S	973215	220	0.70	0.39	30
WZDSN200 S	973230	270	0.65	0.49	30

Graf zaťaženia

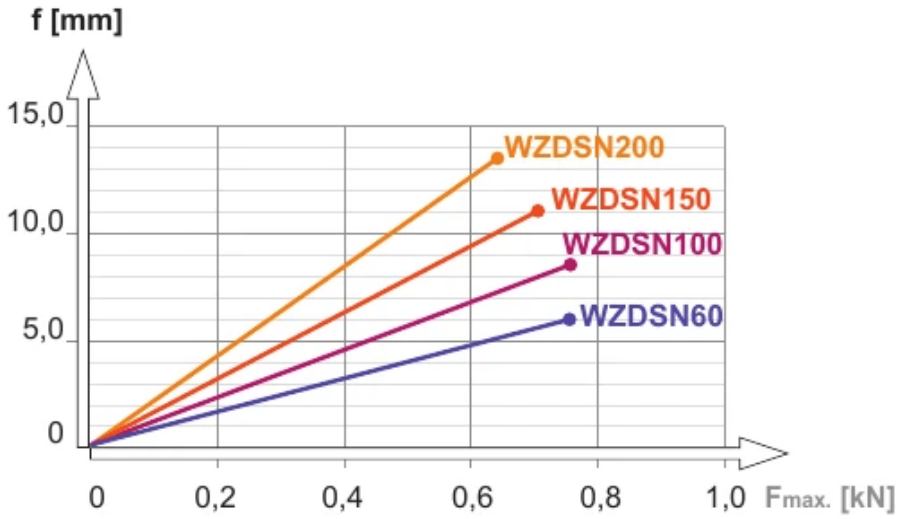

Popis grafu:

f - os prehnutia

línia prehnutia

$F_{max.}$- os maximálneho zaťaženia

Príklady použitia

