WWSS... Výložník zosilnený



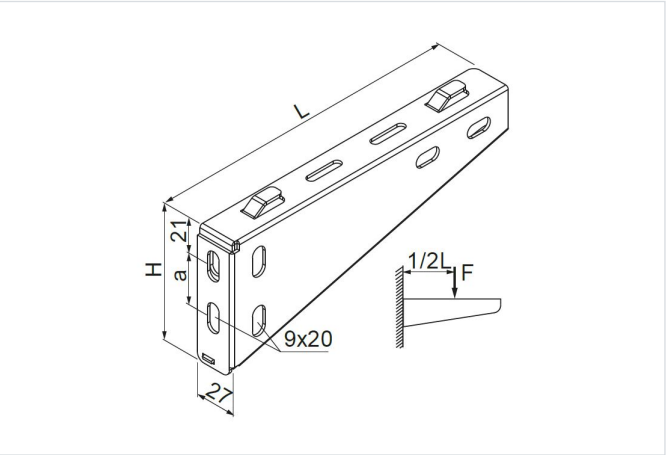

- Zavesenie drôtených žľabov

Materiál

- S - oceľ pozinkovaná metódou Sendzimir STN EN 10346:2015

Dostupné povrchové úpravy:

- F - žiarovo zinkovaná oceľ STN EN ISO 1461:2023
- E - nerezová oceľ
- L - lakovanie v štandardnej farbe RAL

Doplňujúce informácie

- Alternatívne je možné použiť zosilnenú nástennú konzolu WWS/WWSO so skrutkovými svorkami ZS/ZSO

Verzie

Symbol	Katalógové číslo	Dĺžka L (mm)	Výška H (mm)	Rozmer a (mm)	Maximálne zaťaženie Fmax (kN)	Hmotnosť 1 ks (kg)	Množstvo (ks)
WWSS100 S	900710	115	80	35	1.20	0.19	30
WWSS200 S	900720	215	90	45	1.40	0.38	30
WWSS300 S	900730	315	115	45	1.90	0.77	30
WWSS400 S	900740	415	115	45	1.80	1.20	20
WWSS500 S	900750	515	115	45	1.60	1.22	20
WWSS600 S	900760	615	115	45	1.50	1.33	20

Graf zaťaženia

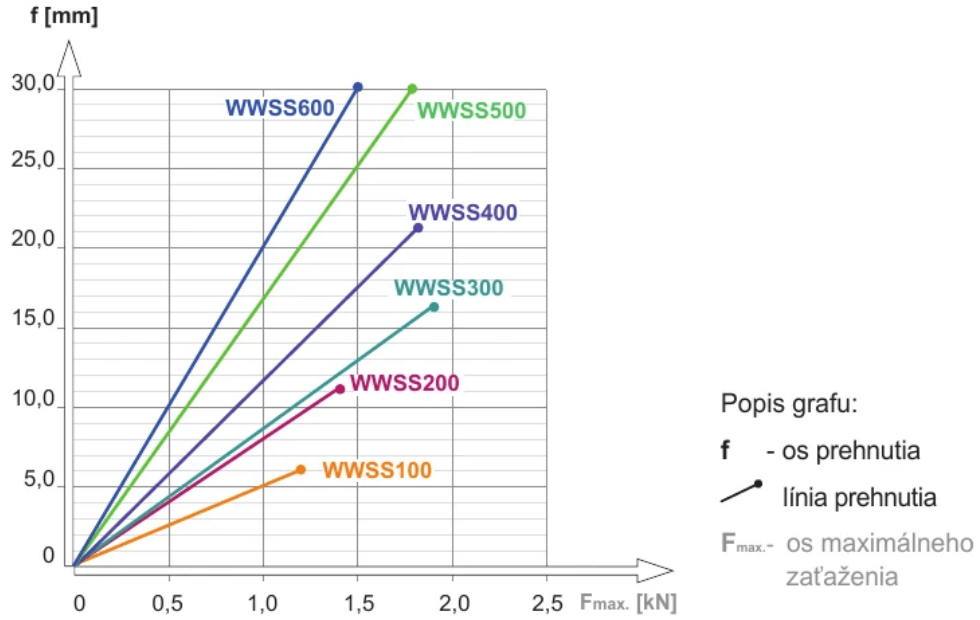

Príklady použitia

